Fassungen für Kompaktleuchtstofflampen **26.719.U310**

Zubehör für TC-S Lampen

Farbe	Verp.	Gew.	Artikel-Nr.
weiß	500	1 g	26.719.U310.50

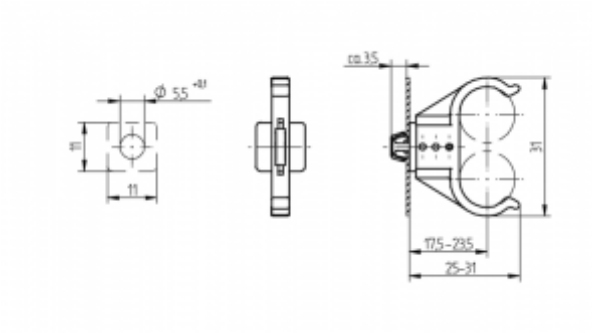

Lampenachshöhe: 17,5 / 20,5 / 23,5 mm
Steckzapfen ø 5,5 mm

Halter: PC

- Zweiteilig, höhenverstellbar,
- Fuß: weiß
- Halterung: transparent
- Fuß und Halterung werden getrennt geliefert.
- Halter gewährleisten gleichbleibenden Abstand zwischen Lampe und Leuchtengehäuse
- Bei Einbaubedingungen, die eine hohe Bestrahlung hervorrufen (Reflektoren, Glasabdeckungen, mehrere Lampen nebeneinander), empfehlen wir Halter aus Metall, Art. Nr. 26.719.U810 / 26.719.U811.

0,6 - 1,0

Dokument generiert am: 06.10.14 - 17:38 Uhr