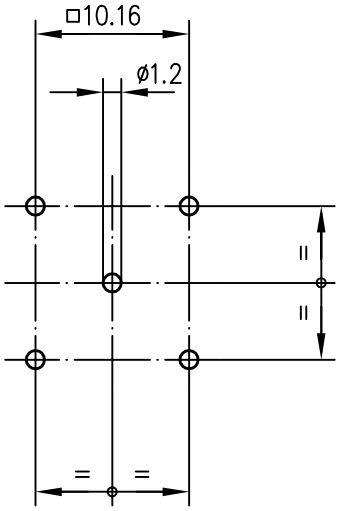

Bohrbild für Leiterplatte

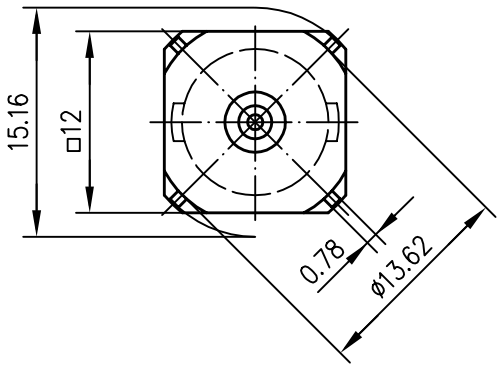

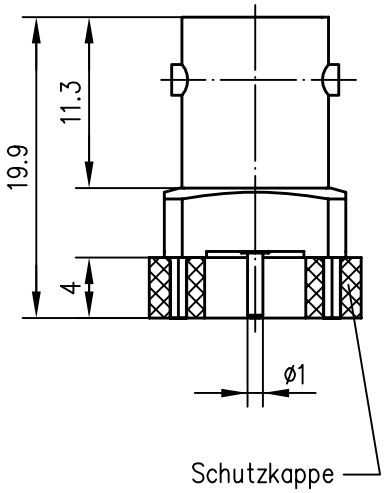

Werkstoffe

Innenleiter:	CuPb1.15Ni1	
Aussenleiter:	CuZn39Pb3	
Isolation:	PTFE	
Lötanschluß:	CuZn39Pb3	(a)

Oberflächen

Innenleiter:	Ni2Au0.8	
andere Teile:	Cu2Ni5	
Lötanschluß:	CuSnZn3	(a)

Anschlußmaße nach IEC 169-8

Alle Rechte vorbehalten © Telegärtner K.Gärtner GmbH 71144 Steinenbronn Lerchenstrasse 35 Telefon 07157/125-0 Telefax 07157/125-120

				87	Tag	Name	Werkstoff
				Gez.	05.10.	Hennegriff	
				Gepr.	24.06.88	HM	Oberfläche
				Norm			
a	3600	13.02.92	JB	Maßstab 2:1	Benennung BNC-Adapter 50 Ohm auf Leiterplatte		Telegärtner
Änd.-Zust.	Änderungs-Mitteilung	Tag	Name	Maße ohne Toleranz-ang. nach	Unterl.-Art K	Zeichn.-Nr. J01001A1944	
					Ersatz für BNC-LTP-78-000		