CARACTERISTIQUES

- Structure à paire plate isolée en PVC
- Conducteurs disposés en PVC plat isolés avec une gaine en PVC globale
- Câble à usage général, étanche et très flexible
- Classe de tolérance 2

Fil de thermocouple type K, -10 → +105 °C 2 conducteurs, gaine en PVC non blindée 25 m

RS code commande : 219-4551

Les produits homologués par RS vous apportent des pièces de qualité professionnelle dans toutes les catégories de produits. Notre gamme de produits a été testée par des ingénieurs et fournit une qualité comparable aux plus grandes marques sans avoir à payer un prix élevé.

Description du produit

La marque de confiance RS Pro propose une gamme de câbles d'extension de thermocouple de haute qualité et d'une grande valeur. Fabriqués conformément aux normes de l'industrie, ces fils d'extension de thermocouple sont une excellente solution pour étendre la distance entre une sonde de température et l'instrument qui fournit le relevé.

Caractéristiques générales

Type de thermocouple	K
Nombre de cœurs	2
Blindé/non blindé	Non blindé
Matériau d'isolation	PVC
Forme de câble	Multicore
Nombre de brins	7
Normes Met	IEC584
Applications	Médical - recherche sur l'ADN et l'insertion hypodermique pour la détection d'une tueur ; Diagnostic du véhicule - utilisé pour surveiller et ajuster des facteurs tels que la santé de la batterie, les relevés d'échappement, la fonction de bougie et les performances de freinage ; relevés de température dans les chaudières, les capteurs de chauffage et les fours ; thermomètres alimentaires, les sondes industrielles et les capteurs

Spécifications électriques

Consommation max.	Chute de 170 VA à 20 VA pendant la charge

Spécifications mécaniques

Longueur	25m
Brins conducteurs	7/0.2mm
Taille des brins	0.2mm
Sortie d'énergie	0 - 60 joules
Fils de capacité de soudage	Jusqu'à 1,1 mm de diamètre
Cycle de service minimum	5 à 10 soudures/min
Dimensions physiques	220 mm de large x 120 mm de haut x 250 mm de profondeur
Poids	4kg

Spécifications de l'environnement de fonctionnement

Température d'utilisation minimale	-10°C
Température d'utilisation maximale	105 °C

Homologations

Conformité/certifications	Certificat de conformité RoHS

LO
MED
HI
WAIT
READY
LEVEL
POWER
L60+

(Rear View)
CAUTION - HOT!
ARGON IN
FOOTSWITCH

Thermocouple Welder Controls

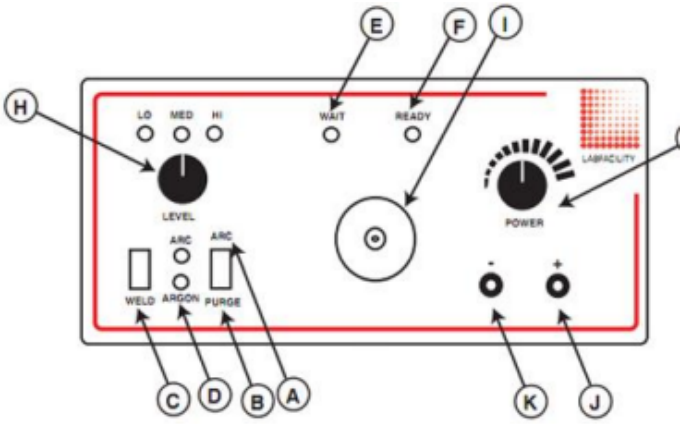

A	Arc	Argon gas and weld current controlled by the "Weld" switch. LED indication
B	Purge	Allows the gas line and electrode shield to be purged of air prior to a new welding period
C	Weld Switch	Initiates a welding operation (in "arc" mode also opens the Argon valve)
D	Argon LED	Indicates when the Argon control valve is open and gas is flowing
E	Wait LED	Glows when weld charge is building
F	Ready LED	"Ready to Weld" indication
G	Power	Rotary control of the capacitor charge voltage
H	Level Selector	Selects the total capacitance available giving the following values with LED indication "LO" = 0 to 6 Joules "MED" = 0 to 28 Joules "HI" = 0 to 64 Joules
I	Electrode Holder	Holds the replaceable carbon electrode which is accessible by removing the outer Argon Shield
J	Red Socket	Output socket for using the pliers supplied
K	Black Socket	Output socket, this provides an additional earth

	Conductors	Cores	Jacket	Reel Length	Allied Code	RS order code
Extension:						
KX	7/0.2mm	+Green/-White	Green	10 metres	70657084	**827-5615**
KX	7/0.2mm	+Green/-White	Green	25 metres	70641729	**236-3820**
KX	7/0.2mm	+Green/-White	Green	50 metres	70657085	**827-5619**
KX	7/0.2mm	+Green/-White	Green	100 metres	70646156	**611-7889**
KX	7/0.2mm	+Green/-White	Green	200 metres	70657088	**827-5628**
KX	13/0.2mm	+Green/-White	Green	25 metres		**827-5883**
KX	13/0.2mm	+Green/-White	Green	50 metres		**827-5892**
KX	23/0.2mm	+Green/-White	Green	25 metres		**827-5895**
EX	7/0.2mm	+Purple/-White	Purple	10 metres		**136-5863**
EX	7/0.2mm	+Purple/-White	Purple	25 metres		**136-5864**
JX	7/0.2mm	+Black/-White	Black	10 metres	70641640	**219-4753**
JX	7/0.2mm	+Black/-White	Black	25 metres	70657078	**827-5592**
JX	7/0.2mm	+Black/-White	Black	50 metres	70657079	**827-5596**
JX	7/0.2mm	+Black/-White	Black	100 metres	70641737	**236-3915**
JX	7/0.2mm	+Black/-White	Black	200 metres	70657081	**827-5606**
TX	7/0.2mm	+Brown/-White	Brown	10 metres	70641637	**219-4703**
TX	7/0.2mm	+Brown/-White	Brown	25 metres	70641734	**236-3870**
TX	7/0.2mm	+Brown/-White	Brown	50 metres	70657095	**827-5653**
TX	7/0.2mm	+Brown/-White	Brown	100 metres	70651749	**762-1146**
TX	7/0.2mm	+Brown/-White	Brown	200 metres	70657098	**827-5662**
TX	13/0.2mm	+Brown/-White	Brown	25 metres		**827-5899**
NX	7/0.2mm	+Pink/-White	Pink	10 metres	70641635	**219-4668**
NX	7/0.2mm	+Pink/-White	Pink	25 metres	70657091	**827-5637**
NX	7/0.2mm	+Pink/-White	Pink	50 metres	70657089	**827-5631**
NX	7/0.2mm	+Pink/-White	Pink	100 metres	70657092	**827-5640**

	Conductors	Cores	Jacket	Reel Length	Allied Code	RS order code
Compensating:						
VX (KCB)	7/0.2mm	+Green/-White	Green	10 metres	70657082	**827-5609**
VX (KCB)	7/0.2mm	+Green/-White	Green	25 metres	70641629	**219-4551**
VX (KCB)	7/0.2mm	+Green/-White	Green	50 metres	70657080	**827-5603**
VX (KCB)	7/0.2mm	+Green/-White	Green	100 metres	70641630	**219-4573**
VX (KCB)	7/0.2mm	+Green/-White	Green	200 metres	70657083	**827-5612**
VX (KCB)	13/0.2mm	+Green/-White	Green	10 metres	70657086	**827-5621**
VX (KCB)	13/0.2mm	+Green/-White	Green	25 metres	70657087	**827-5625**
VX (KCB)	13/0.2mm	+Green/-White	Green	50 metres	70657090	**827-5634**
VX (KCB)	13/0.2mm	+Green/-White	Green	100 metres	70651750	**762-1152**
U (RCA)	7/0.2mm	+Orange/-White	Orange	10 metres	70657096	**827-5656**
U (RCA)	7/0.2mm	+Orange/-White	Orange	25 metres	70646158	**611-7902**
U (RCA)	7/0.2mm	+Orange/-White	Orange	50 metres	70657097	**827-5659**
U (RCA)	13/0.2mm	+Orange/-White	Orange	10 metres	70641641	**219-4769**
U (RCA)	13/0.2mm	+Orange/-White	Orange	25 metres	70657093	**827-5643**
U (RCA)	13/0.2mm	+Orange/-White	Orange	50 metres	70657094	**827-5647**