O4H201

Détecteur réflexion directe avec suppression de l'arrière-plan

O4H-DPKG/US100

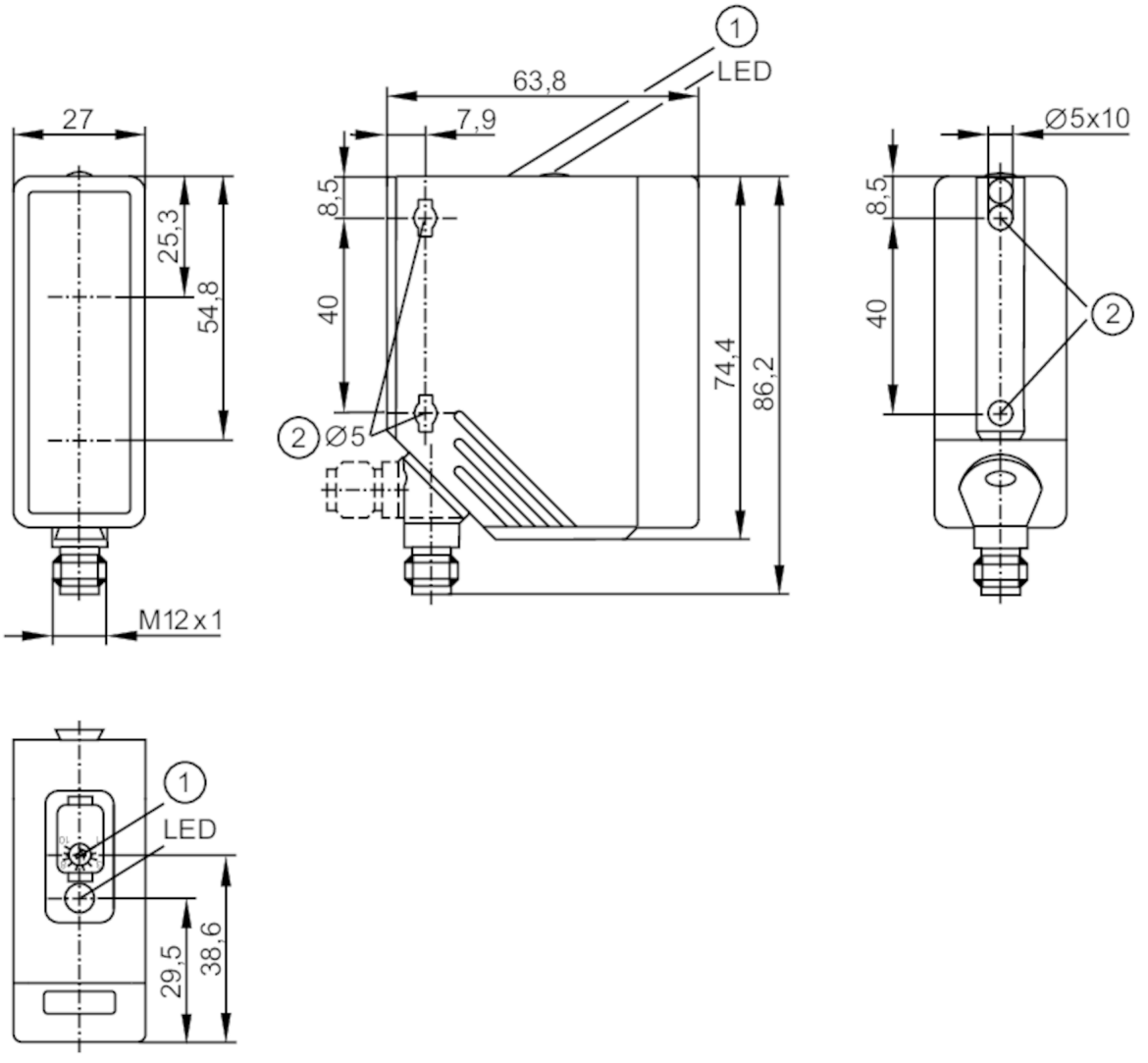

1 potentiomètre
2 trou de fixation
photorécepteur derrière la lentille supérieure
emetteur derrière la lentille inférieure

Caractéristiques du produit		
Type de lumière		lumière rouge
Boîtier		rectangulaire
Application		
Caractéristique spécifique		Suppression de l'arrière-plan
Principe de fonctionnement		Système réflexion directe
Données électriques		
Tension d'alimentation	[V]	10...36 DC; ("supply class 2" selon cULus)
Consommation	[mA]	25
Classe de protection		II
Protection inversion de polarité		oui

O4H201

Détecteur réflexion directe avec suppression de l'arrière-plan

O4H-DPKG/US100

Type de lumière		lumière rouge
Longueur d'onde	[nm]	624
Sorties		
Technologie		PNP
Fonction de sortie		obscurcissement
Chute de tension max. sortie de commutation DC	[V]	2,5
Courant de sortie (au maintien) de la sortie de commutation DC	[mA]	200
Fréquence de commutation DC	[Hz]	1000
Protection courts-circuits		oui
Version protection courts-circuits		pulsé
Protection surcharges		oui
Zone de détection		
Portée	[mm]	100...2000; (papier blanc 200 x 200 mm rémission 90 %)
Portée objet blanc (rémission 90#%)	[mm]	100...2000
Portée objet gris (rémission 18#%)	[mm]	100...1100
Portée objet noir (rémission 6#%)	[mm]	100...700
Portée réglable		oui
Diamètre max. du spot lumineux	[mm]	100
Dimensions du spot lumineux valables pour		pour la portée maximale
Suppression de l'arrière-plan		oui
Conditions d'utilisation		
Température ambiante	[°C]	-25...60
Indice de protection		IP 65
Tests / homologations		
CEM		EN 60947-5-2
MTTF	[Années]	326
Données mécaniques		
Poids	[g]	121,5
Boîtier		rectangulaire
Dimensions	[mm]	74,4 x 27 x 63,8
Matières		boîtier: PA; cadre frontal: inox; boutons-poussoirs: TPE / PC
Matière lentille		PMMA
Orientation de la lentille		détection latérale
Trou de fixation		
Couple de serrage	[Nm]	< 2; (en cas d'utilisation d'une vis de fixation M5)
Afficheurs / éléments de service		
Indication	état de commutation	1 x LED, jaune

O4H201

Détecteur réflexion directe avec suppression de l'arrière-plan

O4H-DPKG/US100

Eléments de service	potentiomètre

Remarques

Unité d'emballage	1 pièces

Raccordement électrique

Connecteur: 1 x M12; codage: A



Raccordement

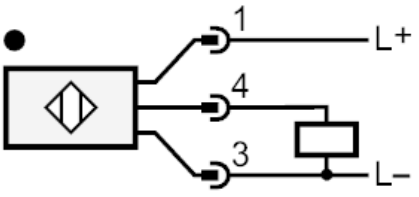

Diagrammes et courbes

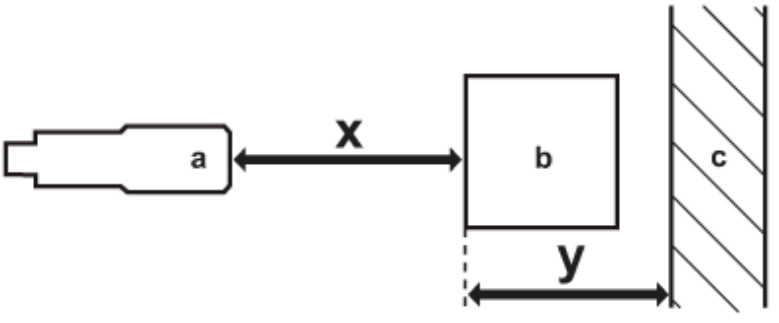

a: détecteur
b: objet
c: arrière-plan
x: distance détecteur / objet [mm]
y: distance min. objet / arrière-plan [mm]

O4H201

Détecteur réflexion directe avec suppression de l'arrière-plan

O4H-DPKG/US100

courbe de précision

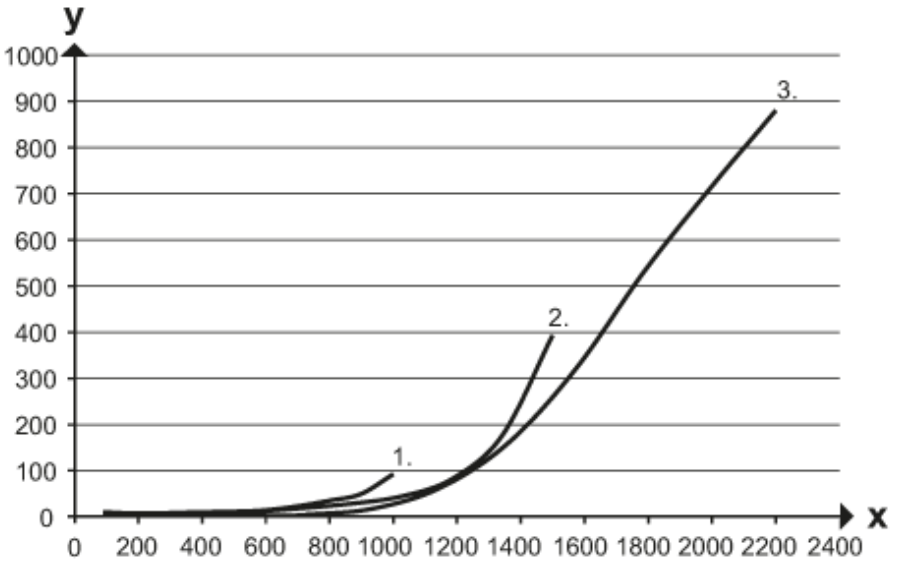

x: distance détecteur / objet [mm]

y: distance min. objet / arrière-plan [mm]

1 = objet noir (6 % rémission) , arrière-plan blanc (rémission 90 %)

2 = objet gris (18 % rémission) , arrière-plan blanc (rémission 90 %)

3 = objet blanc (90 % rémission) , arrière-plan blanc (rémission 90 %)