DETALLES DEL PRODUCTO
ARTÍCULO: 16330FR

RUEDA E 125X50/50 COJINETE RODILLO SOPORTE GIRATORIO M22/50 + FRENO



Serie de ruedas E

Ruedas con cubo en fundición de aluminio vaciadizo a presión, con revestimiento en goma negra elástica. Disponibles con cojinetes a bolas o a rodillos.
Organo de rodamiento: cojinete a rodillos.
Núcleo en acero.

Serie soporte M22

Soportes medios M22, las horquillas giratorias llevan doble giro de bolas; cincados blancos.
Freno anterior con doble acción, stop total.

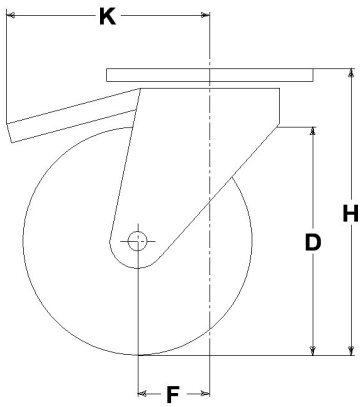

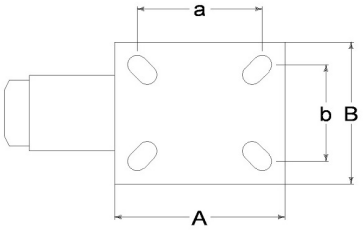

Datos técnicos

Diámetro de la rueda	D	125 mm
Ancho de bandaje	E	50,0 mm
Diámetro del agujero	d	20 mm
Peso del artículo		2,220 kg
Largo del cubo	L	50 mm
Altura total	H	159 mm
Dimensiones exteriores de la platina	AxB	135x110 mm
Distancia entres centros	axb	96x56 mm
Distancia entres centros	axb	105x75 mm
Distancia entres centros	axb	105x80 mm
Diametro perno de fijacíon	g	M10
Desplazamiento	F	49 mm
Ancho de la horquilla	U	50 mm
Carga		200 kg

Artículos relacionados

Reemplazo de rueda: 2052
Versión básica: 16330
Versión con proteccion de pié: 16330PP
Versión con freno anterior y proteccion de pié: 16330FRPP

CONSIDERACIONES GENERALES / RECOMENDACIONES Y ADVERTENCIAS

Los textos citados y el catálogo completo son disponibles en la versión mas actualizada en nuestro sito www.lagspa.it. Las dimensiones, las descripciones, las características y las ilustraciones tienen un valor genérico y están sujetas a variación sin obligación de aviso previo. Los productos ilustrados no implican necesariamente su disponibilidad en almacén ni nuestra obligación de suministro. Las pruebas efectuadas en la fábrica se refieren a productos originales con accesorios originales: la sustitución de uno de los componentes con otros de diferente origen podría no garantizar los mismos resultados y provoca la caducidad inmediata y automática de toda garantía. **Para usos especiales se aconseja solicitar informaciones a nuestro Servicio Técnico (sales@lagspa.it).**