OJ5056

Cellule réflexion directe LASER

OJHLFPKG/FO/AS

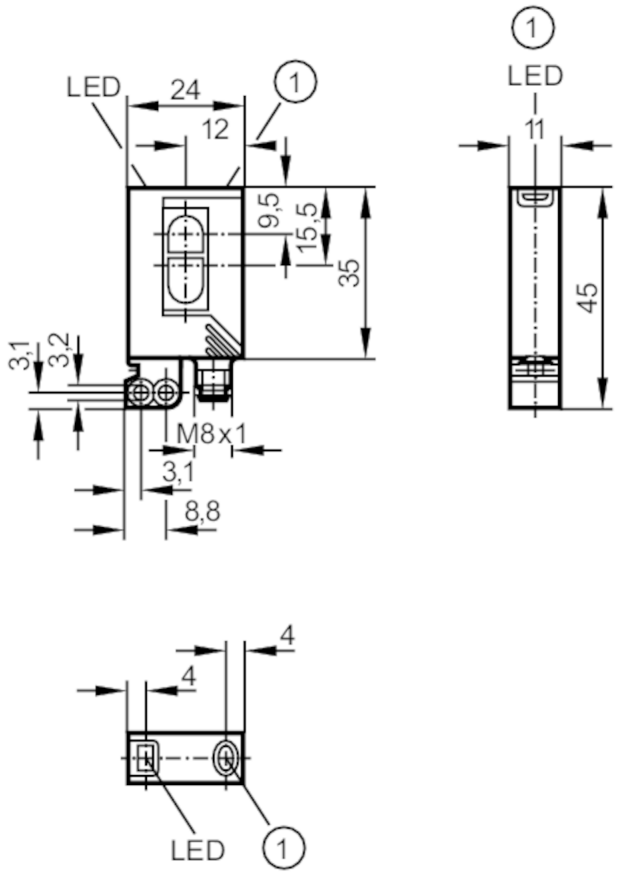

1 bouton-poussoir
photorécepteur derrière la lentille supérieure
emetteur derrière la lentille inférieure

Caractéristiques du produit		
Type de lumière		lumière rouge
Classe de protection laser		1
Boîtier		rectangulaire
Application		
Caractéristique spécifique		Suppression de l'arrière-plan
Principe de fonctionnement		Système réflexion directe
Données électriques		
Tension d'alimentation	[V]	10...30 DC
Consommation	[mA]	13
Classe de protection		III
Protection inversion de polarité		oui
Type de lumière		lumière rouge
Longueur d'onde	[nm]	650
Durée de vie typique	[h]	50000

OJ5056

Cellule réflexion directe LASER

OJHLFPKG/FO/AS

Sorties			
Technologie		PNP	
Fonction de sortie		éclairement / obscurcissement; (programmable)	
Chute de tension max. sortie de commutation DC	[V]	2,5	
Courant de sortie (au maintien) de la sortie de commutation DC	[mA]	200	
Fréquence de commutation DC	[Hz]	1000	
Protection courts-circuits		oui	
Version protection courts-circuits		pulsé	
Protection surcharges		oui	
Zone de détection			
Portée	[mm]	7...150; (papier blanc 200 x 200 mm rémission 90 %)	
Portée réglable		oui	
Diamètre de l'objet le plus petit détectable	[mm]	0,8	
Diamètre max. du spot lumineux	[mm]	0,8	
Suppression de l'arrière-plan		oui	
Conditions d'utilisation			
Température ambiante	[°C]	-10...60	
Indice de protection		IP 67	
Tests / homologations			
CEM		EN 60947-5-2	
Classe de protection laser		1	
Remarque protection laser		Attention:	lumière laser
		Classe laser:	1
			EN / IEC60825-1:2007
			EN / IEC60825-1:2014
			Complies with 21 CFR 1040.10 except for conformance with IEC 60825-1 Ed. 3, as described in Laser Notice No. 56, dated May 8, 2019.
MTTF	[Années]	501	
Données mécaniques			
Poids	[g]	29,9	
Boîtier		rectangulaire	
Dimensions	[mm]	35 x 24 x 11	
Matières		boîtier: ABS; équerre de fixation: zamac; fenêtre LED: SEPS; bouton-poussoir: SEPS	
Matière lentille		PMMA	
Orientation de la lentille		Détection frontale	
Afficheurs / éléments de service			
Indication		état de commutation	1 x LED, jaune
		fonctionnement	1 x LED, vert
Verrou électronique		oui	

OJ5056

Cellule réflexion directe LASER

OJHLFPKG/FO/AS

Accessoires

Fourniture	Equerre clip: 1, E20964
	vis de fixation: 2 x (M3 x 16 mm)
	rondelles-ressort: 2
	Ecrous: 2

Remarques

Remarques	Tension d'alimentation "supply class 2" selon cULus
Unité d'emballage	1 pièces

Raccordement électrique

Connecteur: 1 x M8; codage: A



Raccordement

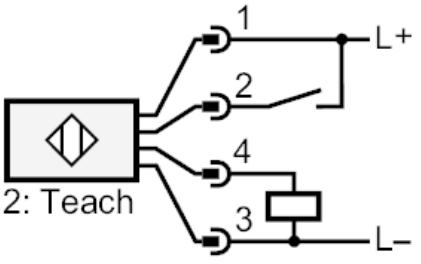

2	Teach

OJ5056

Cellule réflexion directe LASER

OJHLFPKG/FO/AS

Diagrammes et courbes

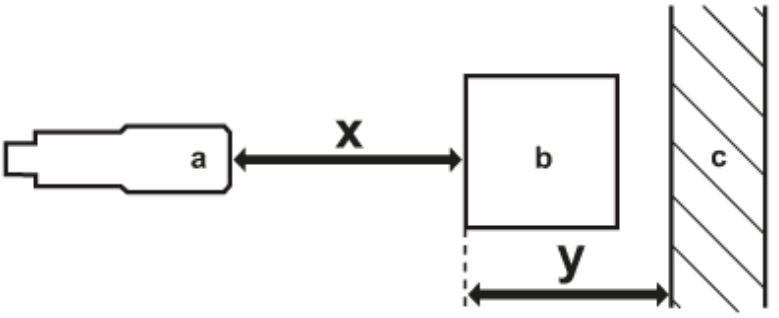

a: détecteur

b: objet

c: arrière-plan

x: distance détecteur / objet [mm]

y: distance min. objet / arrière-plan [mm]

courbe de précision

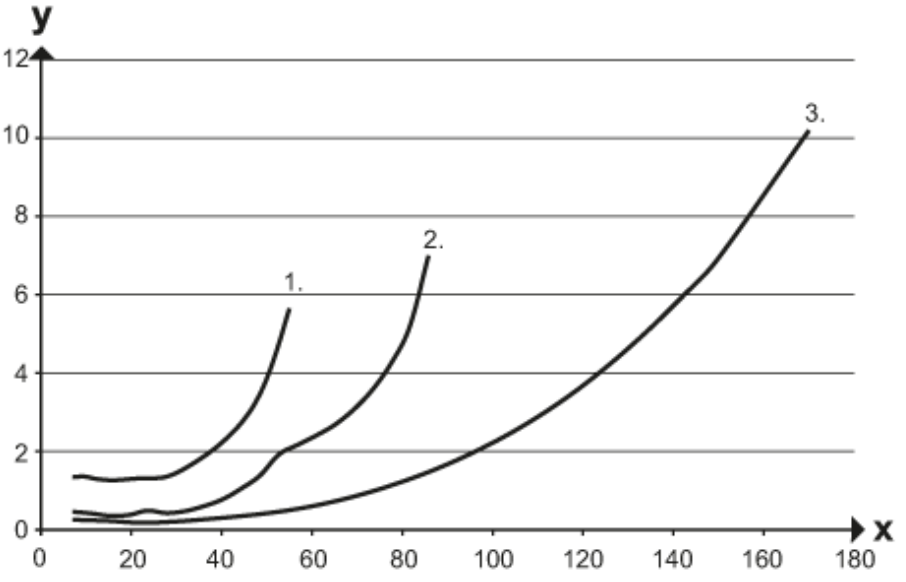

x: distance détecteur / objet [mm]

y: distance min. objet / arrière-plan [mm]

1 = objet noir (6 % rémission) , arrière-plan blanc (rémission 90 %)

2 = objet gris (18 % rémission) , arrière-plan blanc (rémission 90 %)

3 = objet blanc (90 % rémission) , arrière-plan blanc (rémission 90 %)