Fiche produit
Caractéristiques

ATS01N209QN
Altistart 01 - démarreur-ralentisseur progressif - 9A - 380..415V

Statut commercial: Commercialisé

Principales

Gamme de produits	Altistart 01
Fonction produit	Démarreur progressif
Destination du produit	Moteurs asynchrones
Application spécifique-du produit	Machine simple
Nom abrégé de l'appareil	ATS01
Nombre de phases réseau	3 phases
[Us] tension d'alimentation	380…415 V - 10...10 %
Puissance moteur kW	4 kW 3 phases 380…415 V
Calibre du démarreur I-cL	9 A
Catégorie d'emploi	AC-53B EN/IEC 60947-4-2
Consommation électrique	45 A à charge nominale
Type de démarrage	Démarrage avec rampe de tension
Puissance dissipée en W	4 W à pleine charge et à la fin du démarrage 94 W en phase transitoire

Complémentaires

Variante de construction	Avec dissipateur thermique
Fonction disponible	Contournement intégré
Limites de la tension d'alimentation	342…456 V
Fréquence d'alimentation	50...60 Hz - 5...5 %
Fréquence du réseau	47,5…63 Hz
Tension de sortie	<= power supply voltage
Tension circuit de commande	Incorporé au démarreur
Temps de démarrage	1 s 100 10 s 10 5 s 20 Réglable de 1 à 10 s
Symbole du temps de décélération	Réglable de 1 à 10 s
Couple de départ	30 à 80% du couple de démarrage moteur directement connecté sur l'alimentation
Type d'entrée TOR	Logique LI1, LI2, CHARGE RAPIDE arrêt, exécution et charge rapide sur les-fonctions de démarrage <= 8 mA 27 kOhm
Tension entrées TOR	24...40 V
Logique d'entrée numérique	Positif LI1, LI2, CHARGE RAPIDE < 5 V et <= 0.2 mA > 13 V >= 0.5 mA
Courant de sortie TOR	2 A DC-13 3 A AC-15
Type de sortie TOR	Logique de collecteur ouvert LO1 fin du signal de démarrage Sorties de relais R1A, R1C NO
Tension de sortie TOR	24 V 6...30 V logique de collecteur ouvert
Courant commuté minimum	10 mA 6 V CC sorties de relais
Courant commuté maximum	2 A 250 V AC inductive cos phi = 0,5 20 ms sorties de relais 2 A 30 V CC inductive cos phi = 0,5 20 ms sorties de relais
Type d'affichage	1 DEL vert démarreur sous tension 1 DEL jaune tension nominale atteinte
Couple de serrage	0.5 N.m 1.9…2.5 N.m

Le présent document comprend des descriptions générales et/ou des caractéristiques techniques générales sur la performance des produits auxquels il se réfère.
Le présent document ne peut être utilisé pour déterminer l'aptitude ou la fiabilité de ces produits pour des applications utilisateur spécifiques et n'est pas destiné à se substituer à cette détermination.
Il appartient à chaque utilisateur ou intégrateur de réaliser, sous sa propre responsabilité, l'analyse de risques complète et appropriée, d'évaluer et tester les produits dans le contexte de leur l'application ou utilisation spécifique.
Ni la société Schneider Electric Industries SAS, ni aucune de ses filiales ou sociétés dans lesquelles elle détient une participation, ne peut être tenue pour responsable de la mauvaise utilisation de l'information contenue dans le présent document.

Raccordement électrique	Borne à bride avec vis de 4 mm rigide 1 1...10 mm² AWG 8 circuit de puissance Connecteur à vis rigide 1 0,5 à 2,5 mm² AWG 14 télécommande Borne à bride avec vis de 4 mm rigide 2 1...6 mm² AWG 10 circuit de puissance Connecteur à vis rigide 2 0,5 à 1 mm² AWG 17 télécommande Connecteur à vis souple avec embout 1 0,5…1,5 mm² AWG 16 télécommande Borne à bride avec vis de 4 mm souple sans embout 1 1,5 à 10 mm² AWG 8 circuit de puissance Connecteur à vis souple sans embout 1 0,5 à 2,5 mm² AWG 14 télécommande Borne à bride avec vis de 4 mm souple avec embout 2 1...6 mm² AWG 10 circuit-de puissance Borne à bride avec vis de 4 mm souple sans embout 2 1,5 à 6 mm² AWG 10 circuit de puissance Connecteur à vis souple sans embout 2 0,5…1,5 mm² AWG 16 télécommande
Marquage	CE
Position de montage	Vertical +/- 10 degree
Hauteur	124 mm
Largeur	45 mm
Profondeur	131 mm
Poids	0.42 kg
Code de comptabilité	ATS01N2
Plage de puissance	4...6 kW à 380...440 V 3 phases
Type de démarreur de moteur	Démarreur progressif

Environnement

Compatibilité électromagnétique	Ondes oscillantes amorties niveau 3 IEC 61000-4-12 Décharge électrostatique niveau 3 IEC 6100-4-11 Immunité aux transitoires électriques niveau 4 IEC 61000-4-4 Immunité contre les interférences radio-électriques rayonnées niveau 3 IEC 61000-4-3 Impulsion tension/courant niveau 3 IEC 61000-4-5 Émissions transmises par conduction et rayonnées niveau B CISPR 11 Émissions transmises par conduction et rayonnées niveau B IEC 60947-4-2 Immunité CEM EN 50082-2 Harmoniques IEC 1000-3-2 Harmoniques IEC 1000-3-4 Immun ctr les interfér transmises p/ conduct entraînées p/ chps radio-électriq niveau 3 IEC 61000-4-6 Microcoupures et fluctuation de tension IEC 61000-4-11 Immunité CEM EN 50082-1
Normes	EN/IEC 60947-4-2
Certifications du produit	GOST C-Tick CSA CCC UL B44.1-96/ASME A17.5 pour démarreur branché sur la borne en triangle du moteur
Degré de protection IP	IP20
Degré de pollution	2 EN/IEC 60947-4-2
Tenue aux vibrations	1,5 mm crête-à-crête 3…13 Hz EN/IEC 60068-2-6 1 gn 13…150 Hz EN/IEC 60068-2-6
Tenue aux chocs mécaniques	15 gn 11 ms EN/IEC 60068-2-27
Humidité relative	5…95 % sans condensation ni chute d'eau EN/IEC 60068-2-3
Température de fonctionnement	-10…40 °C sans facteur de déclassement 40…50 °C avec réduction de charge de 2 % par °C
Température ambiante pour le stockage	-25…70 °C EN/IEC 60947-4-2
Altitude de fonctionnement	<= 1000 m sans facteur de déclassement > 1000 m avec réduction de charge de 2.2 % par 100 m supplémentaire

Garantie contractuelle

Période	18 mois

Dimensions

Mounting on Symetrical (35 mm) Rail

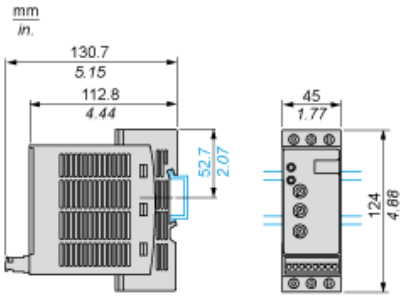

Screw Fixing

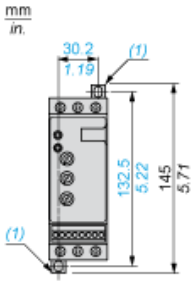

(1) Retractable fixings

ATS01N209QN

Example of Manual Control

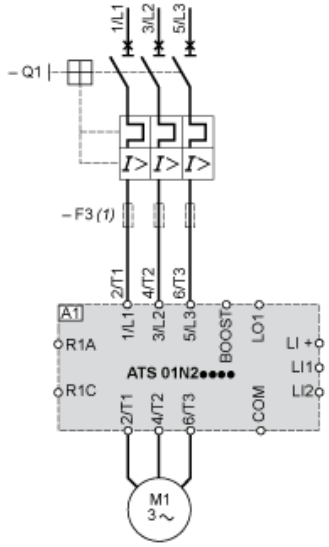

A1 : Soft start/soft stop unit
(1) For type 2 coordination
Q1 : Motor circuit-breaker
F3 : 3 fast-acting fuses

Function Diagram

2-wire Control with Deceleration

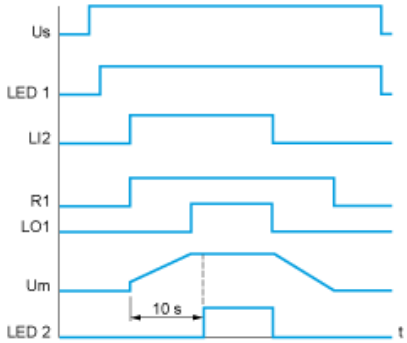

Us : Power supply voltage
LED 1 : Green LED
LI2 : Logic input
R1 : Relay output
LO1 : Logic output
LED 2 : Yellow LED

3-wire Control with Deceleration

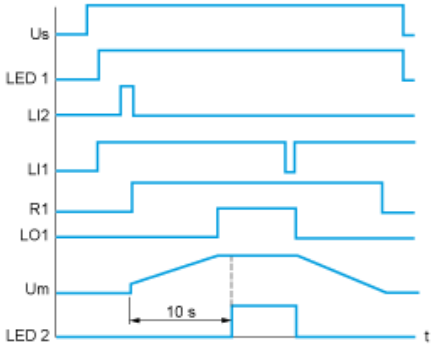

Us : Power supply voltage
LED 1 : Green LED
LI2, LI1 : Logic inputs
R1 : Relay output
LO1 : Logic output
Um : Motor voltage
LED 2 : Yellow LED

ATS01N209QN

Our Proposal: Circuit Breaker + Contactor + Soft starter for Motor Power 4 kW and 380 VAC

Motor power (kW)	ICU (kA)	Breaker	Contactor (*)	Motor Starter BOM
4	> 100	GV2ME14	LC1K0910P7	ATS01N209QN

Non contractual pictures.

Type 1 coordination requires that in a short-circuit condition, the contactor or starter must not present any danger to personnel or installations and must not be able to resume operation without repair or the replacement of parts.

(*) You can select the contactor proposed or variants. Please consider examples hereafter or follow the link to the complete offer.

Motor power kW	Coil voltage VAC - 50/60 Hz	24	48	110	115	220	230	400	Other
4	LC1K0910 ..	B7	E7	F7	FE7	M7	P7	V7	Complete Offer

Motor power kW	Coil voltage VDC	24	48	110	125	220	230	Other
4	LP1K0910 ..	BD	ED	-	-	-	-	Complete Offer

Motor power kW	Coil voltage Low Consumption VDC - U 0.8…1.25	24	110	Other
4	LP4K0910 ..	BW3	FW3	Complete Offer

Our Proposal: Circuit Breaker + Contactor + Soft starter for Motor Power 4 kW and 380 VAC

Motor power (kW)	ICU (kA)	Breaker	Contactor (*)	Motor Starter BOM
4	> 100	GV2ME14	LC1K0910P7	ATS01N209QN

Non contractual pictures.

Type 1 coordination requires that in a short-circuit condition, the contactor or starter must not present any danger to personnel or installations and must not be able to resume operation without repair or the replacement of parts.

(*) You can select the contactor proposed or variants. Please consider examples hereafter or follow the link to the complete offer.

Motor power kW	Coil voltage VAC - 50/60 Hz	24	48	110	115	220	230	400	Other
4	LC1K0910 ..	B7	E7	F7	FE7	M7	P7	V7	Complete Offer

Motor power kW	Coil voltage VDC	24	48	110	125	220	230	Other
4	LP1K0910 ..	BD	ED	-	-	-	-	Complete Offer

Motor power kW	Coil voltage Low Consumption VDC - U 0.8…1.25	24	110	Other
4	LP4K0910 ..	BW3	FW3	Complete Offer