CB TM1 2A M1 P - Thermomagnetischer Geräteschutzschalter

2800848

https://www.phoenixcontact.com/de/produkte/2800848

Bitte beachten Sie, dass die in diesem PDF-Dokument angezeigten Daten aus unserem Online-Katalog generiert wurden. Bitte finden Sie die vollständigen Daten in der Benutzer-Dokumentation. Es gelten unsere Allgemeinen Nutzungsbedingungen für Downloads.



Thermomagnetischer Geräteschutzschalter, 1-polig, Auslösekennline M1 (mittelträge), 1 Wechslerkontakt, Stecker für Basiselement.

Ihre Vorteile

- Individuell anpassbar dank Schutzsteckern
- Schalten höherer Anlaufströme mit Hilfe der M1-Kennlinie
- Schutzstecker mit festem Nennstromwert zum Schutz vor ungewollten Veränderungen
- Erhöhte Sicherheit durch galvanische Trennung im Fehlerfall

Kaufmännische Daten

Artikelnummer	2800848
Verpackungseinheit	1 Stück
Mindestbestellmenge	1 Stück
Verkaufsschlüssel	L1 - Schutzschalter
Produktschlüssel	CLA124
GTIN	4046356689991
Gewicht pro Stück (inklusive Verpackung)	45 g
Gewicht pro Stück (exklusive Verpackung)	41,6 g
Zolltarifnummer	85362010
Ursprungsland	ID

CB TM1 2A M1 P - Thermomagnetischer Geräteschutzschalter

2800848

https://www.phoenixcontact.com/de/produkte/2800848

Technische Daten

Hinweise

Allgemein	Bei Reihenmontage kann der Gerätenennstrom nur zu 80 % geführt werden oder muss entsprechend überdimensioniert werden.

Artikeleigenschaften

Produkttyp	Geräteschutzschalter thermomagnetisch
Produktfamilie	CB TM
Bauform	Stecker
Polzahl	1
Anzahl der Kanäle	1

Isolationseigenschaften

Verschmutzungsgrad	2

Elektrische Eigenschaften

Art der Sicherung	Automat

Allgemein

Bemessungsspannung	50 V DC (IEC 60934)
	50 V DC (UL 1077)
	50 V DC (UL 508 - mit Stecksockel)
	240 V AC (Ue nach IEC 60934)
	277 V AC (UL 1077)
	277 V AC (UL 508 - mit Stecksockel)
Bemessungsisolationsspannung U_i	277 V AC (UL 1077)
	250 V AC (IEC 60934)
Bemessungsstrom I_N	2 A (IEC 60934)
	2 A AC (induktive Belastung nach UL 1077)
	2 A DC (induktionsarme Belastung nach UL 1077)
	2 A AC (induktive Belastung nach UL 508 - mit Stecksockel)
	2 A DC (induktionsarme Belastung nach UL 508 - mit Stecksockel)
Bemessungsstoßspannung	2,5 kV (verstärkte Isolation im Betätigungsbereich)
Isolationswiderstand R_{iso}	> 100 MΩ (500 VDC)
Hilfsstromkreis	277 V AC / 0,5 A (induktionsarm)
	277 V AC / 1 A (induktionsarm, 2000 Schaltspiele max.)
	50 V DC / 1 A (induktionsarm)
Betätigungsart	S-Typ
Auslöseart	TM (thermomagnetisch)
Grad der Auslösung	Freiauslösung (positiv)
Gerätewiderstand	300 mΩ
Erforderliche Vorsicherung	15 A ($I > I_{cn}$)

Bemessungskurzschlussschaltvermögen I_{cn}	300 A (240 V AC)
	600 A (50 V DC)
Kurzschlussschaltvermögen	1000 A AC (277 V AC)
	1000 A DC (50 V DC)
Spannungsfestigkeit	3000 V AC (Betätigungsbereich)
	1500 V AC (Haupt- zu Hilfsstromkreis)
	1500 V AC (Offener Hauptstromkreis)
	1000 V AC (Offener Hilfsstromkreis)
Schaltspiele maximal	6000 (bei 1 x I_n)
Sicherung	M1 (mittelträge)
Verlustleistung	1,2 W (im Nennbetrieb pro Kanal)
Spannungsfall	0,64 V (bei 1 x I_n)
Kontaktausführung	1 Wechsler

Hilfskontakt

Betriebsspannung minimal U_{min} DC	10 V
Betriebsspannung maximal U_{max} DC	240 V
Betriebsspannung maximal U_{max} AC	240 V
Betriebsstrom minimal I_{min}	10 mA
Betriebsstrom maximal I_{max}	1 A

Anschlussdaten

Anschlussart	steckbar
Anschlussart	steckbar

Maße

Maßzeichnung	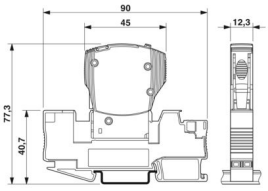
Breite	12,3 mm
Höhe	45 mm
Tiefe	52 mm
Breite Komplettmodul	12,3 mm
Höhe Komplettmodul	90 mm
Tiefe Komplettmodul	77,3 mm

Materialangaben

Farbe	grau (RAL 7042)
	schwarz (RAL 9005)
Brennbarkeitsklasse nach UL 94	V-0
Isolierstoffgruppe	II

Mechanische Eigenschaften

Mechanische Daten

Offene Seitenwand	Nein

Umwelt- und Lebensdauerbedingungen

Umgebungsbedingungen

Schutzart	IP30 (Betätigungsbereich)
Umgebungstemperatur (Betrieb)	-30 °C ... 60 °C
Umgebungstemperatur (Lagerung/Transport)	-40 °C ... 80 °C
Feuchtigkeitsprüfung	240 h, 95 % RH, 40 °C
Schock (Betrieb)	30g (Nach IEC60068-2-27, Test Ea)
Vibration (Betrieb)	8g (nach IEC 60068-2-6, Test Fc)

Zulassungen

UL-Zulassung

Kennzeichnung	UL Listed UL 508
	UL/C-UL Recognized UL 1077

CSA

Kennzeichnung	CSA CAN/CSA-C22.2 No. 235-04

Schiffbau-Zulassung

Kennzeichnung	DNV GL

Normen und Bestimmungen

Normen/Bestimmungen	EN 60934

Montage

Montageart	auf Basiselement

CB TM1 2A M1 P - Thermomagnetischer Geräteschutzschalter

2800848

https://www.phoenixcontact.com/de/produkte/2800848

Zeichnungen

Maßzeichnung

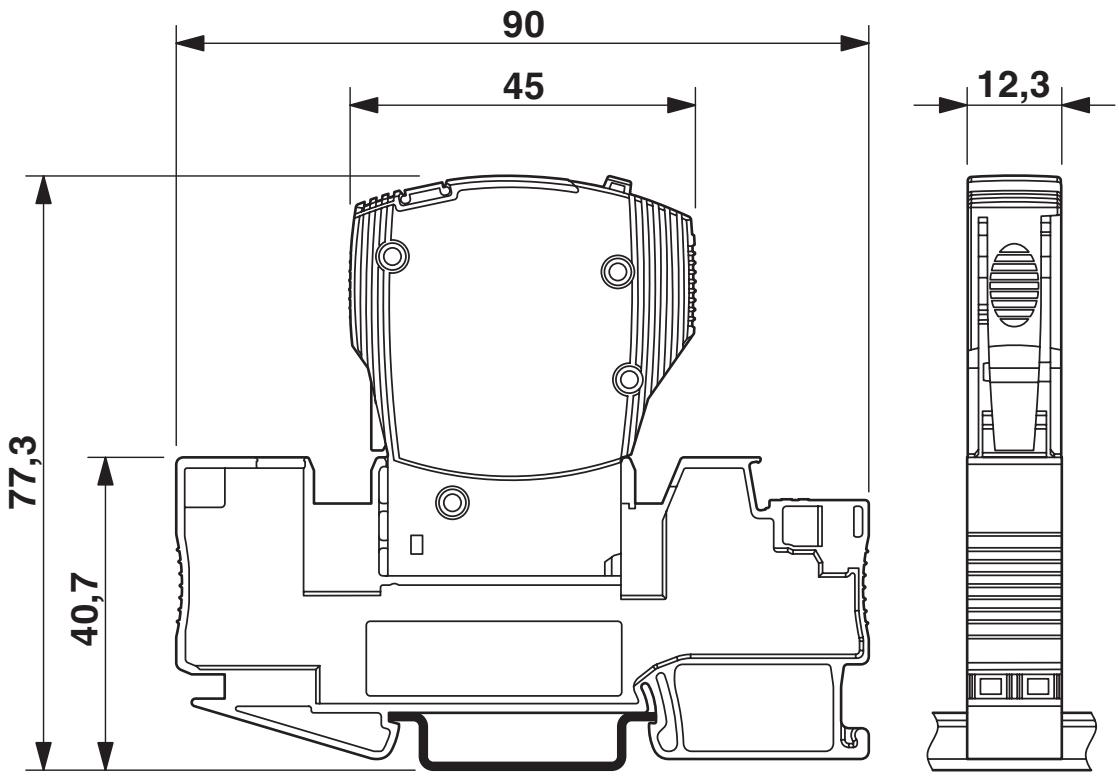

Abbildung zeigt das Komplettmodul, bestehend aus Basiselement und Stecker

Applikationszeichnung

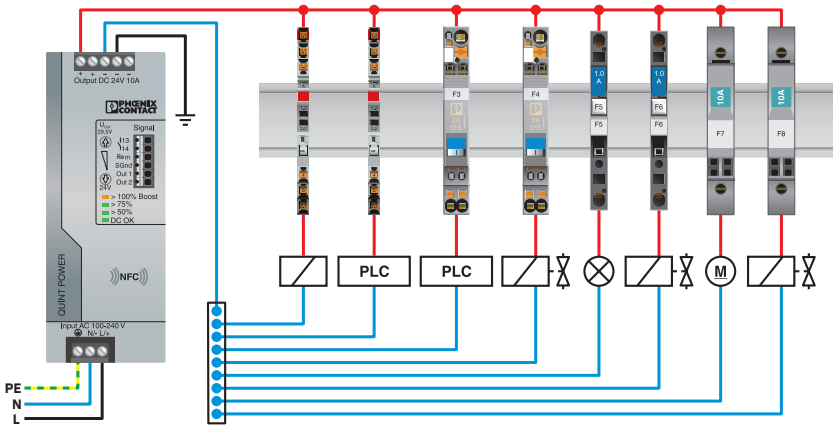

CB TM1 2A M1 P - Thermomagnetischer Geräteschutzschalter

2800848

https://www.phoenixcontact.com/de/produkte/2800848

Applikationszeichnung

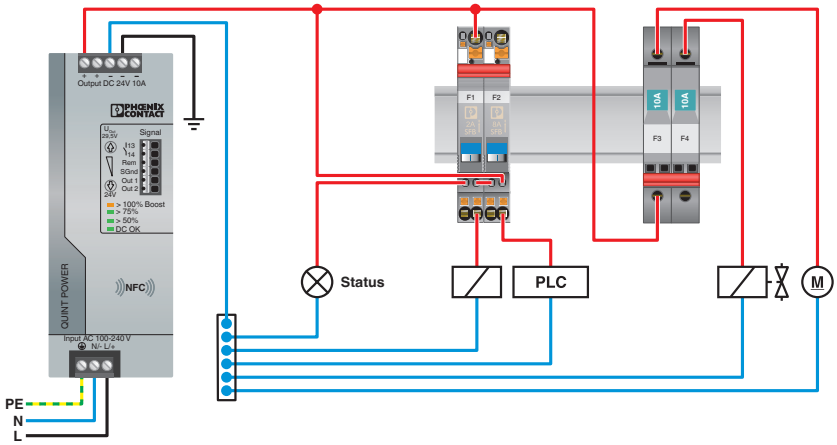

Diagramm

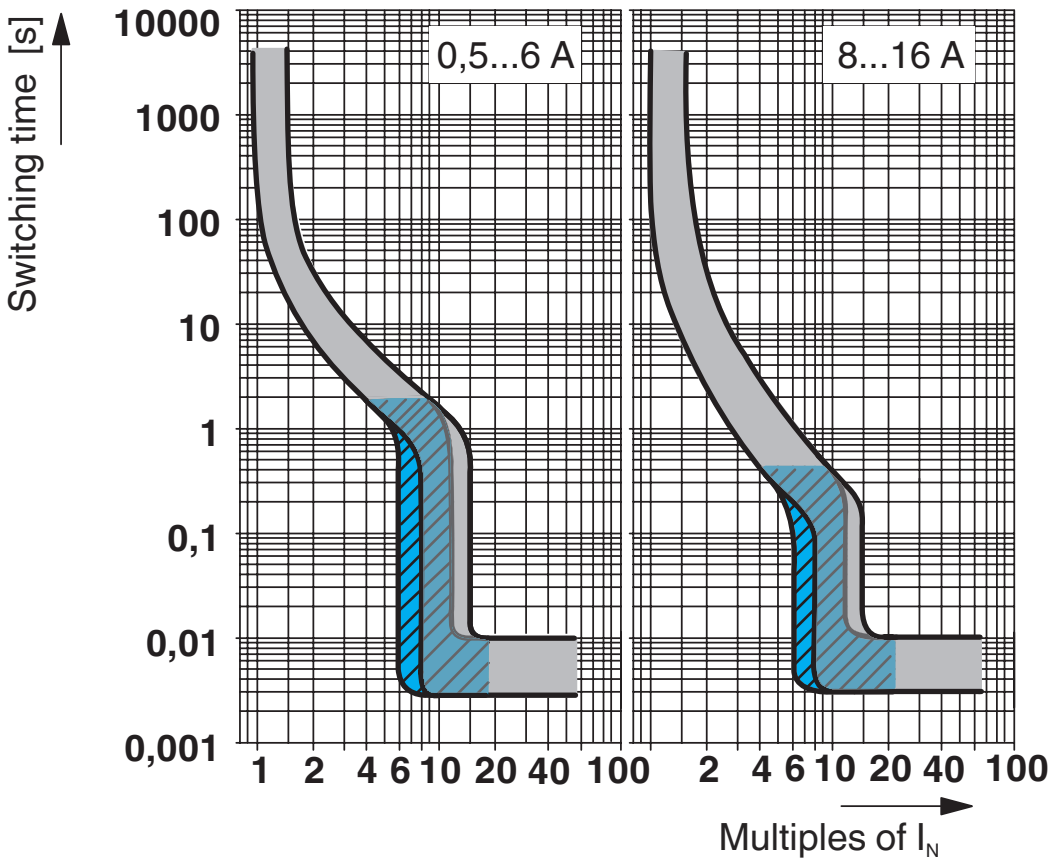

Auslösekennlinie
grau: DC-Bereich, blau: AC-Bereich

Schaltplan

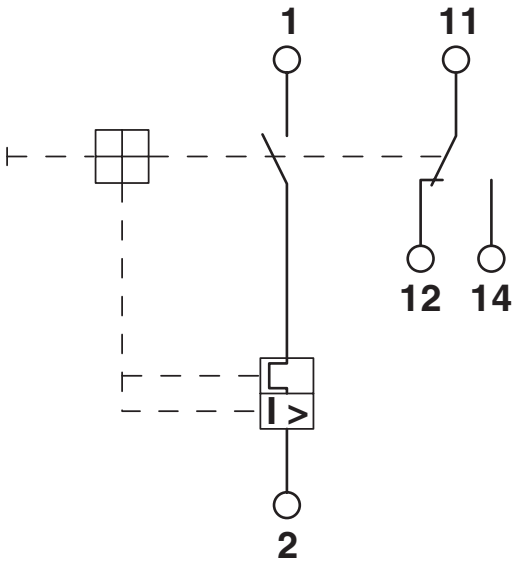

Zulassungen

Zum Herunterladen von Zertifikaten besuchen Sie die Produktdetailseite: https://www.phoenixcontact.com/de/produkte/2800848

cUL Recognized
Zulassungs-ID: FILE E 140459

UL Recognized
Zulassungs-ID: FILE E 140459

DNV GL
Zulassungs-ID: TAE00003C7

VDE Zeichengenehmigung
Zulassungs-ID: 40034683

UL Listed
Zulassungs-ID: FILE E 172140

CCC
Zulassungs-ID: 2025010307749779

CSA
Zulassungs-ID: 2786957

cUL Listed
Zulassungs-ID: FILE E 172140

KC
Zulassungs-ID: SW05012-15001A

UAE-RoHS
Zulassungs-ID: 22-09-50937

Klassifikationen

ECLASS

ECLASS-13.0	27140401
ECLASS-15.0	27140401

ETIM

ETIM 9.0	EC003538

UNSPSC

UNSPSC 21.0	39121400

Environmental product compliance

EU RoHS

Erfüllt die Anforderungen nach RoHS-Richtlinie	Ja, Keine Ausnahmeregelungen

China RoHS

Environment friendly use period (EFUP)	EFUP-E
	Keine Gefahrstoffe über den Grenzwerten

EU REACH SVHC

Hinweis auf REACH-Kandidatenstoff (CAS-Nr.)	Kein Stoff mit einem Massenanteil von mehr als 0,1 %

EF3.0 Klimawandel

CO2e kg	6,229 kg CO2e

Phoenix Contact 2025 © - Alle Rechte vorbehalten
https://www.phoenixcontact.com

PHOENIX CONTACT Deutschland GmbH
Flachsmarktstraße 8
D-32825 Blomberg
+49 52 35/3-1 20 00
info@phoenixcontact.de