OY5110

Barrière de mesure

OYA1640-165-0-10-C-3-IO

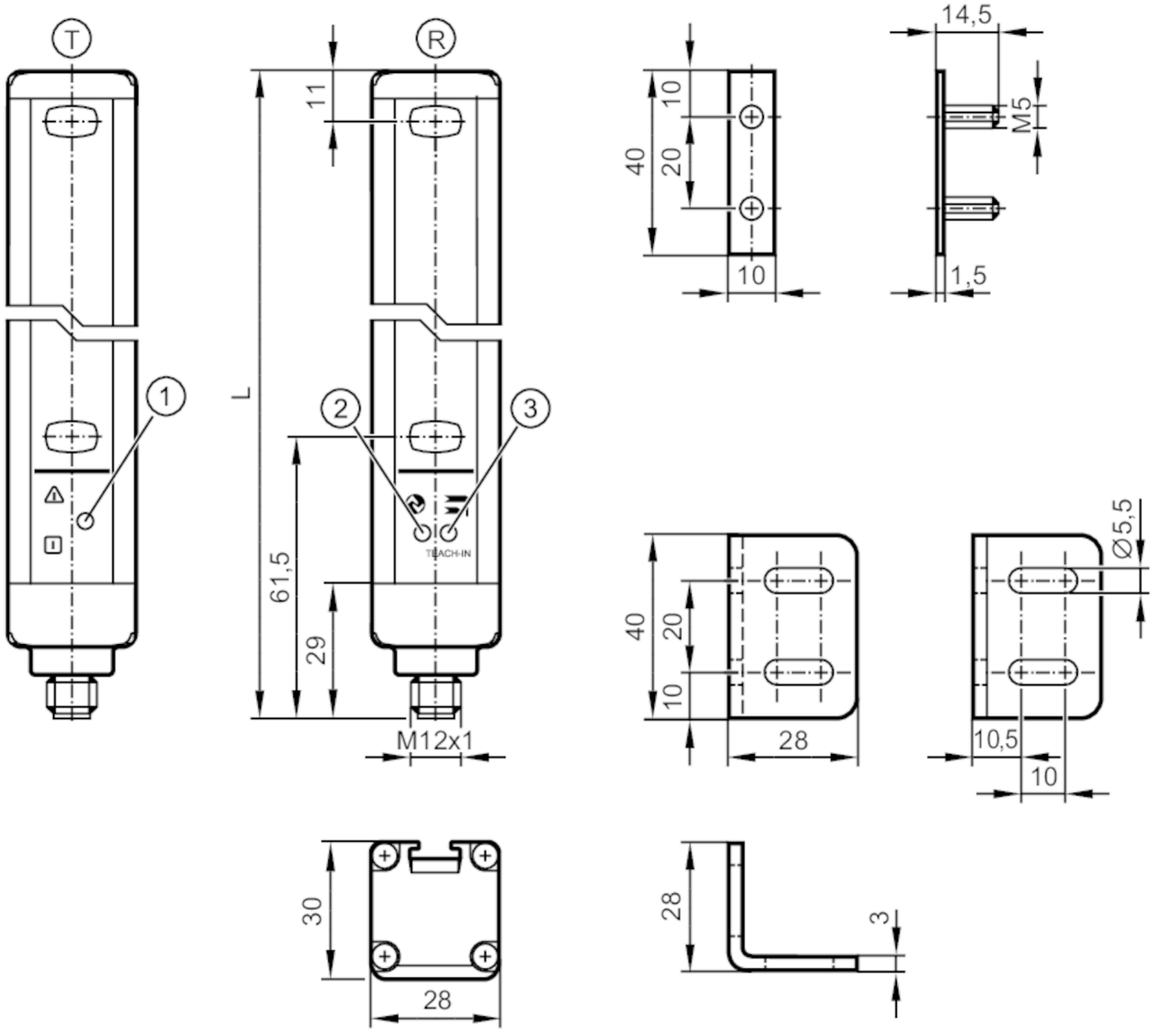

émetteur
1 LED vert
2 LED rouge
récepteur
3 LED vert
4 LED jaune
5 LED rouge

CE

Caractéristiques du produit		
Type de lumière		lumière infrarouge
Technologie		PNP/NPN; (paramétrage)
Fonction de sortie		normalement ouvert / fermé; (paramétrage)
Indice de protection		IP 65; IP 67
Données électriques		
Tension d'alimentation	[V]	19,2...28,8 DC
Classe de protection		III

OY5110

Barrière de mesure

OYA1640-165-0-10-C-3-IO

Protection inversion de polarité			oui
Retard à la disponibilité max.	[ms]		300
Type de lumière			lumière infrarouge
Longueur d'onde	[nm]		880
Récepteur			
Consommation	[mA]		100
Émetteur			
Consommation	[mA]		15
Entrées/sorties			
Nombre des entrées et sorties			Nombre des sorties numériques: 1
Sorties			
Technologie			PNP/NPN; (paramétrage)
Nombre des sorties numériques			1
Fonction de sortie			normalement ouvert / fermé; (paramétrage)
Chute de tension max. sortie de commutation DC	[V]		2
Courant max. par sortie	[mA]		100
Fréquence de commutation DC	[Hz]		12
Protection courts-circuits			oui
Protection surcharges			oui
Zone de détection			
Nombre de faisceaux			165
Hauteur du champ de détection	[mm]		1640
Largeur du champ de détection (puissance lumineuse basse)	[m]		0...2
Largeur du champ de détection (haute puissance lumineuse)	[m]		1...10
Distance des faisceaux	[mm]		10
Logiciel / programmation			
Possibilités de paramétrage			hystérésis / fenêtre; deuxième point de commutation; Temporisation à l'enclenchement et au déclenchement ; opérations de démarrage; Fonction Teach; éclairement / obscurcissement
Interfaces			
Interface de communication			IO-Link
Type de transmission			COM2 (38,4 kBaud)
Révision IO-Link			1.1
Standard SDCI			IEC 61131-9
Profils		Common - I&D	Identification and Diagnosis
		Function	Multiple switching signal
Mode SIO			oui

OY5110

Barrière de mesure

OYA1640-165-0-10-C-3-IO

Type de port maître requis		A	
Temps de cycle de process min.	[ms]	10,4	
Données process IO-Link (cyclique)		**Fonction**	**longueur en bits**
		valeur process	80
		état d'appareil	4
		informations de commutation binaires	2
Fonctions IO-Link (acyclique)		étiquette électronique spécifique application; compteur horaire	
DeviceID supportés		**Mode de fonctionnement**	**DeviceID**
		default	1402
Remarque		Pour d'autres informations voir le fichier pdf IODD sous "Téléchargements"	
Conditions d'utilisation			
Température ambiante	[°C]	-10...55	
Température de stockage	[°C]	-25...70	
Indice de protection		IP 65; IP 67	
Résistance max. de la lumière parasite	[klx]	10	
Tests / homologations			
CEM		EN 61000-4-2 ESD	4 kV CD / 8 kV AD
		EN 61000-4-3 rayonnement HF	3 V/m
		EN 61000-4-4 Burst	2 kV
		EN 61000-4-6 parasites HF conduits par le câble	3 V
		EN 55011	classe A
Tenue aux vibrations		EN 60068-2-6 Fc	(10-55) Hz amplitude 1mm, durée du cycle de fréquence 5 mn, durée de présence par axe à une fréquence de résonance ou à 55 Hz: 30 mn
Tenue aux chocs		EN 60068-2-27 Ea	30 g 11 ms demi-sinusoïdal ; 3 chocs dans chaque direction des 3 axes des coordonnées
MTTF	[Années]	59	
Données mécaniques			
Poids	[g]	5	
Boîtier		rectangulaire	
Dimensions	[mm]	1713 x 30 x 28	
Matières		boîtier: aluminium; vitre avant: PC	
Longueur L	[mm]	1713	
Afficheurs / éléments de service			
Indication		émetteur	2 LED
		récepteur	3 LED
Accessoires			
Fourniture		équerre de montage: 3	
		adaptateurs de montage: 3	
		Ecrous	
Remarques			
Unité d'emballage		1 pièces	

OY5110

Barrière de mesure

OYA1640-165-0-10-C-3-IO

Raccordement électrique - récepteur

Connecteur: 1 x M12; codage: A

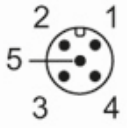

Raccordement

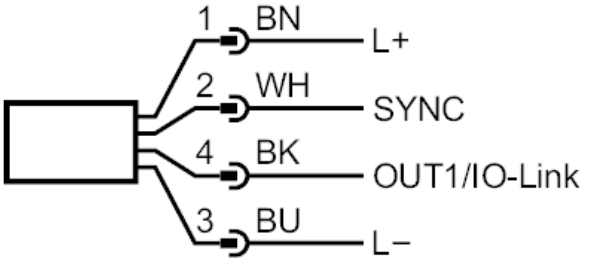

Raccordement électrique - émetteur

Connecteur: 1 x M12; codage: A

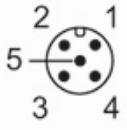

Raccordement

