Produktdatenblatt
Technische Daten

XALD363M
Aufbaugehäuse XAL-D, Funktion Start oder Stop, 1S+1Ö

Verfügbarkeit : Lieferbar

Hauptmerkmale

Produktserie	Harmony XALD
Produkt oder Komponententyp	Komplette Kontrollstation
Kurzbezeichnung des Geräts	XALD
Zielort Produkt	Für XB5 Ø 22 mm Steuer- und Signalisierungseinheiten Ø 22 mm
Anwendung derBedieneinheit	Start-Stopp-Funktion
Farbe des Schaltschranksockels	Hellgrau RAL 7035
Farbe der Abdeckung	Dunkelgrau RAL 7016
Material	Polycarbonat
Profil Betätigungselement	2 flache Drucktaster - 1 mittiger Leuchtmelder
Beschreibung Betätigungselement	Green 'I' 1 NO - red 'O' 1 NC
Aufbau der Kontrollstation	1 Tastschalter, bündig grün 1S I Markierung 1 Tastschalter, bündig rot 1 NC O Markierung 1 Leuchtmelder
Position der Markierung	Beschriftung auf Drucktaster
Betrieb der Kontakte	Gestuft schaltend
Lichtquelle	Integrierte und geschützte LED
Farbe der Lichtquelle	Rot
Nennhilfsspannung [UH,nom]	230 V AC

Zusatzmerkmale

Kabeleinführung	2 knock-outs for cable entry, clamping capacity: 14 mm 2 knock-outs for Pg 13 cable gland and ISO M20, clamping capacity: 12 mm
Produktgewicht	0.261 kg
Widerstandsfähigkeit gegen Hochdruckreiniger	7000000 Pa bei 55 °C, Entfernung: 0,1 m
Farbe Beschriftung	Schwarze Beschriftung bei weißen Tastenschildern Weiße Beschriftung bei grünen, roten oder schwarzen Tastenschildern
Zwangsöffnung	Mit entspricht EN/IEC 60947-5-1 AnhangK
Betriebsweg	1.5 mm (Öffner, wechselnder elektrischer Zustand) 2.6 mm (Schließer, wechselnder elektrischer Zustand) 4.3 mm (Gesamtweg)
Betätigungskraft	3.5 N (Öffner, wechselnder elektrischer Zustand) 3.8 N (Schließer, wechselnder elektrischer Zustand)

Haftungsausschluss: Diese Dokumentation dient nicht als Ersatz für die Beurteilung der Eignung oder Verlässlichkeit dieser Produkte für bestimmte Verwendungsbereiche des Benutzers und darf nicht zu diesem Zweck verwendet werden.

Mechanische Lebensdauer	10000000 Zyklen
Anschlüsse - Klemmen	Klemmen mit Schraubklemmung : <= 2 x 1,5 mm² mit Kabelende entspricht EN/IEC 60947-1 Klemmen mit Schraubklemmung : >= 1 x 0,22 mm² ohne Kabelende entspricht EN/IEC 60947-1
Anzugsmoment	0,8-1,2 N.m entspricht EN/IEC 60947-1
Schraubenkopfform	Kreuz, Philips Nr. 1 Kreuz, Pozidriv-Schraubendreher Nr. 1 Geschlitzt, flach Ø 4 mm Geschlitzt, flach Ø 5,5 mm
Material der Kontakte	Silberlegierung (Ag/Ni)
Kurzschlussschutz	10 A von gG Patronensicherung entspricht EN/IEC 60947-5-1
Konventioneller thermischer Strom in freier Luft (Ith)	10 A entspricht EN/IEC 60947-5-1
Nennisolationsspannung Ui	600 V (Verschmutzungsgrad: 3) entspricht EN/IEC 60947-1
Bemessungsstoßspannungsfestigkeit [Uimp]	6 kV entspricht EN/IEC 60947-1
Nennbetriebsstrom Ie	AC-15, A600: Ue = 120 V Ie = 6 A entspricht EN/IEC 60947-5-1 AC-15, A600: Ue = 240 V Ie = 3 A entspricht EN/IEC 60947-5-1 AC-15, A600: Ue = 600 V Ie = 1,2 A entspricht EN/IEC 60947-5-1 DC-13, Q600: Ue = 125 V Ie = 0,55 A entspricht EN/IEC 60947-5-1 DC-13, Q600: Ue = 250 V Ie = 0,27 A entspricht EN/IEC 60947-5-1 DC-13, Q600: Ue = 600 V Ie = 0,1 A entspricht EN/IEC 60947-5-1
Elektrische Lebensdauer	1000000 cycles AC-15, 2 A at 230 V, operating rate: <= 3600 cyc/h, load factor: 0.5 conforming to EN/IEC 60947-5-1 appendix C 1000000 cycles AC-15, 3 A at 120 V, operating rate: <= 3600 cyc/h, load factor: 0.5 conforming to EN/IEC 60947-5-1 appendix C 1000000 cycles AC-15, 4 A at 24 V, operating rate: <= 3600 cyc/h, load factor: 0.5 conforming to EN/IEC 60947-5-1 appendix C 1000000 cycles DC-13, 0.2 A at 110 V, operating rate: <= 3600 cyc/h, load factor: 0.5 conforming to EN/IEC 60947-5-1 appendix C 1000000 cycles DC-13, 0.5 A at 24 V, operating rate: <= 3600 cyc/h, load factor: 0.5 conforming to EN/IEC 60947-5-1 appendix C
Elektrische Zuverlässigkeit	Î» < 10exp(-6) bei 5 V, 1 mA entspricht EN/IEC 60947-5-4 Î» < 10exp(-8) bei 17 V, 5 mA gemäß EN/IEC 60947-5-4
Signaltyp	Stetig
Versorgungsspannungsgrenzen	195-264 V AC
Leistungsaufnahme	14 mA
Betriebslebensdauer	100000 h bei Nennspannung und 25 °C
Stoßspannungsfestigkeit	1 kV entspricht IEC 61000-4-5

Montage

Schutzbehandlung	TH
Umgebungstemperatur bei Lagerung	-40-70 °C
Umgebungstemperatur bei Betrieb	-40-70 °C
Überspannungskategorie	Klasse II entspricht IEC 60536
Schutzart (IP)	IP69 IP67 IP66 entspricht IEC 60529 IP69K
Schutzart (NEMA)	NEMA 13 NEMA 4X
Schutzart (IK)	IK05 entspricht EN 50102
Normen	EN/IEC 60947-1 EN/IEC 60947-5-1 EN/IEC 60947-5-4 EN/IEC 60947-5-5 JIS C 4520 UL 508 CSA C22.2 No 14
Vibrationsfestigkeit	5 gn (12-500 Hz) entspricht IEC 60068-2-6
Stoßfestigkeit	30 gn (Dauer = 18 ms) für Sinushalbwellenbeschleunigung entspricht IEC 60068-2-27 50 gn (Dauer = 11 ms) für Sinushalbwellenbeschleunigung entspricht IEC 60068-2-27

Widerstandsfähigkeit gegen kurze Störsignale	2 kV entspricht IEC 61000-4-4
Widerstandsfähigkeit gegen elektromagnetische Felder	10 V/m entspricht IEC 61000-4-3
Widerstandsfähigkeit gegen elektrostatische Entladung	6 kV bei Kontakt (bei Metallteilen) entspricht IEC 61000-4-2 8 kV in Umgebungsluft (in isolierteilen Bereichen) entspricht IEC 61000-4-2
Elektromagnetische Emission	Klasse B entspricht IEC 55011

Vertragliche Gewährleistung

Periode	18 Monate

XALD363M

Abmessungen

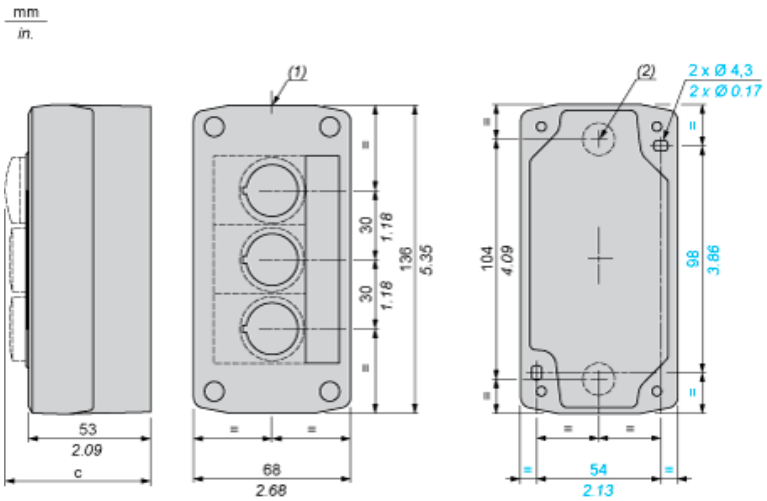

(1) 2 Ausbrüche für Kabelverschraubung Pg 13.5, Klemmkapazität 12 mm/0,47 in.
(2) Ausbruch für Kabeleinführung, Klemmkapazität 14 mm/0,55 in.

Die Steuerstation beinhaltet:	c in mm	c in in.
Drucktaster, bündig	62	2,44
Leuchtdrucktaster	64	2,52
Leuchtmelder	65,5	2,58
Drucktaster, vorstehend	66	2,60
Wahlschalter	80	3,15
Schlüsselschalter	105,5	4,15