

LFV200-XXTGATPM

LFV200

液位感測器

SICK
Sensor Intelligence.



圖示僅供參考

訂購資訊

型號	貨號
LFV200-XXTGATPM	6036357

其他設備結構與配件 ➜ www.sick.com/LFV200

詳細技術資料

特徵

介質	液體
感測方式	限位
探頭長度	67 mm
過程壓力	–1 bar ... 64 bar
過程溫度	–40 °C ... +150 °C
流體密度	0.7 g/cm³ ... 2.5 g/cm³

性能

感測器精確度	± 2 mm
可重複性	≤ 1 mm
黏度	0.1 mPas ... 10,000 mPas
解析度	≤ 1 mm
反應時間	500 ms
MTBF	1,3*10^7 h

電氣介面

電源電壓	9.6 V DC ... 35 V DC
殘餘漣波	≤ 5 V_{ss}
耗電量	< 10 mA
初始化時間	< 2 s
VDE防護等級2	✓
連接類型	M12 x 1，4-Pin圓形插頭連接器
輸出信號	電晶體輸出PNP
遲滯	2 mm
高信號電壓	Uv –3 V
低信號電壓	0 V +- 1 V
輸出電流	< 250 mA

電感負載	≤ 1 H
電容負載	100 nF
IP等級	IP67
溫度飄移	0.03 mm/K

機械結構

感測面材質	不鏽鋼1.4404
接續牙口	G 1 A PN 64
外殼材質	不鏽鋼1.4404, PEI

環境資料

工作環境溫度	–40 °C ... +70 °C
儲存環境溫度	–40 °C ... +80 °C

分類

ECl@ss 5.0	27273202
ECl@ss 5.1.4	27273202
ECl@ss 6.0	27273202
ECl@ss 6.2	27273202
ECl@ss 7.0	27273202
ECl@ss 8.0	27273202
ECl@ss 8.1	27273202
ECl@ss 9.0	27273202
ECl@ss 10.0	27273202
ECl@ss 11.0	27273202
ETIM 5.0	EC002654
ETIM 6.0	EC002654
ETIM 7.0	EC002654
UNSPSC 16.0901	41111938

型號代碼

型號代碼LFV200

許可

XX	無
XA	符合WHG的溢出保護

規格/流程溫度

S	標準型/–40 °C ~ +100 °C
T	擴寬型/–40 °C ~ +150 °C
H	衛生類應用/–40 °C ~ +150 °C

接續牙口/材質

GH	G ½，DIN3852-A，PN 64 / 316L
NH	½“ NPT，ASME B1.20.1，PN 64 / 316L
GB	G ¾ A，PN 64 / 316L
NB	¾“ NPT，PN 64 / 316L
GA	G 1 A，PN 64 / 316L
NA	1“ NPT，PN 64 / 316L
CL	三片式夾鉗1“，PN 16，L，Ra < 0.8 µm
CN	三片式夾鉗2“，PN 16，L，Ra < 0.8 µm
RL	錐形接頭DN 25，DIN 11851，附鎖緊螺母，PN 40 / 316L，Ra < 0.8 µm

		RM	錐形接頭DN 40，DIN 11851，附鎖緊螺母，PN 40 / 316L，Ra < 0.8 µm				
		RN	錐形接頭DN 50，DIN 11851，附鎖緊螺母，PN 40 / 316L，Ra < 0.8 µm				
		GP	G ¾ A，PN 64 / 316L，Ra < 0.8 µm				
		NP	¾“ NPT，PN 64 / 316L，Ra < 0.8 µm				
		GL	G 1 A，PN 64 / 316L，Ra < 0.8 µm				
		NL	1“ NPT，PN 64 / 316L，Ra < 0.8 µm				
		CM	三片式夾鉗1 ½“，PN 16，L，Ra < 0.8 µm				
		RR	SMS DN 38，PN 6，316L，Ra < 0.8 µm				
		LA	無菌接頭，附槽型鎖緊螺母，F 40，DN 25，316L，Ra < 0.8 µm				
		R3	R ¾螺紋，PN 64，316L，EN10226-1				
		電子裝置					
	C	非接觸式開關，20 ~ 253 V AC/DC					
	T	電晶體輸出PNP，9.6 ~ 35 V DC					
	I	電晶體輸出PNP，附IO-Link，18 ~ 30 V DC					
	外殼						
	P	1.4404					
	電氣接頭/IP等級						
M	M12 x 1 / IP 67						
V	DIN 43650（包括公接頭）/IP 65						
量測點標示牌							
	無						
L	叉長115 mm						
LFV200 -					P		

並非型號代碼的所有產品系列均可相互組合!

尺寸圖 (尺寸 (mm))

接續牙口比例圖

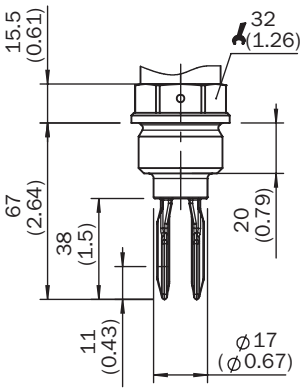

外殼比例圖

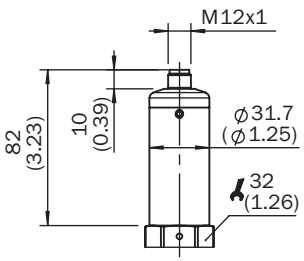

連接示意圖

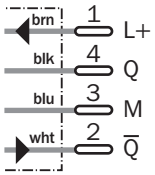

推薦配件

其他設備結構與配件 ➜ www.sick.com/LFV200

	簡要說明	型號	貨號
法蘭			
	預焊接法蘭/預焊接管接頭，DIN11851-1，DN25 / PN40, 不鏽鋼1.4404	BEF-FL-851D25-LFV2	5321527
	預焊接法蘭/預焊接管接頭，DIN11851-1，DN40 / PN40, 不鏽鋼1.4404	BEF-FL-851D40-LFV2	5321459
	預焊接法蘭/預焊接管接頭，DIN11851-1，DN50 / PN25, 不鏽鋼1.4404	BEF-FL-851D50-LFV2	5321528
	預焊接法蘭/預焊接管接頭，G 1接續牙口, 不鏽鋼1.4404	BEF-FL-GEWG10-LFV2	4054605
	預焊接法蘭/預焊接管接頭，G3/4接續牙口, 不鏽鋼1.4404	BEF-FL-GEWG34-LFV2	4054604
	預焊接法蘭/預焊接管接頭，Tri-Clamp 1"接續牙口, 不鏽鋼1.4404	BEF-FL-TCLI10-LFV2	5321678
	預焊接法蘭/預焊接管接頭，Tri-Clamp 2"接續牙口, 不鏽鋼1.4404	BEF-FL-TCLI20-LFV2	5321679

SICK概述

SICK是為工業應用提供智慧型感測器與感測器解決方案的領導製造商之一。獨特的產品與服務範圍，為安全高效控制流程、防止人員事故與避免環境損害，奠定了完美基礎。

我們在不同產業擁有豐富經驗，並了解他們的流程與需求。因此，我們能夠利用智慧型感測器準確滿足客戶的需要。位於歐洲、亞洲與北美洲的應用中心，對客戶的客製化系統解決方案進行測試與優化。這一切有助於我們成為可靠的供應商與研發夥伴。

廣泛的服務使我們的產品更完善：SICK全方位服務在機器的整個生命週期內提供支援，並確保安全性與生產率。

這即是我們的「智慧型感測器」。

全球分佈：

各分公司地點與聯絡人 - www.sick.com