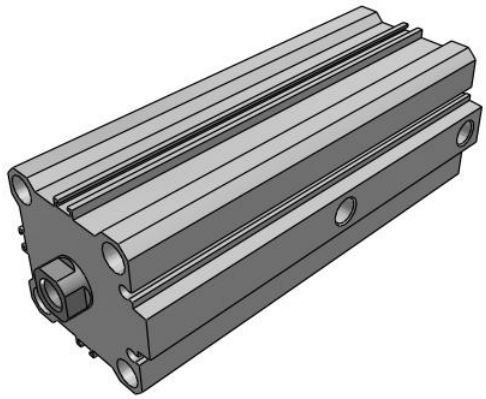

MK2T, Vérin à bride pivotantes, modèle double guidage
MK2TB40TF-10L

Fiche technique

General series information

- Moment dinertie admissible plus grand.
- La fixation horizontale est désormais possible.
- Amélioration de la précision dantirotation et de rotation.

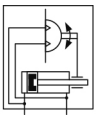

Rotary clamp cylinder

Spécifications standards

Montage	B (Trous traversants, taraudage des deux extrémités, commun)
Alésage	40 mm
Orifice du vérin	TF (G)
Course	10 mm
Sens de direction	L (Sens anti-horaire)
Options	Standard (taraudage)
Détecteur	Sans détecteur
Câble ou connecteur précâblé	Câble 0.5 m (ou aucun s'il n'y a pas de détecteur)
Nombre	2 pcs. (ou aucune s'il n'y a pas de détecteur)
Option X	Sans
Pression maximale d'utilisation	1 MPa
Pression minimale d'utilisation	0.1 MPa
Pression d'épreuve	1.5 Mpa
Température ambiante max.	Sans détection: –10 à 70°C (hors gel) Avec détection: –10 à 60°C (hors gel)
Température ambiante min.	-10°
Type d'amortissement	Amortissement élastique
Precisione antirotazione	±0.5°
Orifice	G1/8
Lubrification	Sans lubrifi cation

Les caractéristiques peuvent être modifiées sans préavis et sans obligation de la part du fabricant.

SMC France 1 boulevard de Strasbourg Parc Gustave Eiffel - Bussy-Saint-Georges 77607 Marne-La-Vallée Cedex 3 01 64 76 10 00 https://www.smc.eu/fr-fr service_marketing@smc-france.fr

Fluide	Air
Tolérance sur la course	+ 1.0 0
Course en rotation	29
Course de bridage	10, 20
Plage de réglage de la course	10, 27
Force de maintien magnétique	50 - 200 mm/s
Angle de rotation	90° ±5°
Poids	1.008 Kg

Les caractéristiques peuvent être modifiées sans préavis et sans obligation de la part du fabricant.

SMC France 1 boulevard de Strasbourg Parc Gustave Eiffel - Bussy-Saint-Georges 77607 Marne-La-Vallée Cedex 3 01 64 76 10 00 https://www.smc.eu/fr-fr service_marketing@smc-france.fr

Dimensions

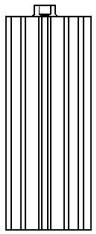

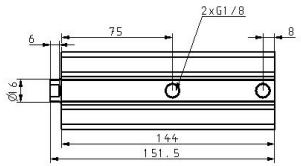

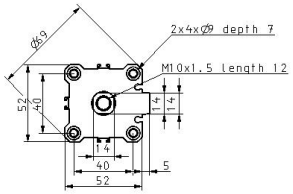

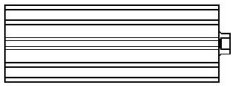

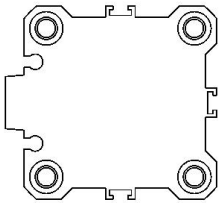

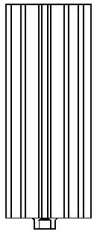

Les caractéristiques peuvent être modifiées sans préavis et sans obligation de la part du fabricant.

SMC France 1 boulevard de Strasbourg Parc Gustave Eiffel - Bussy-Saint-Georges 77607 Marne-La-Vallée Cedex 3 01 64 76 10 00 https://www.smc.eu/fr-fr service_marketing@smc-france.fr

Constructions

MK2T□20 à 63

Levier (N)

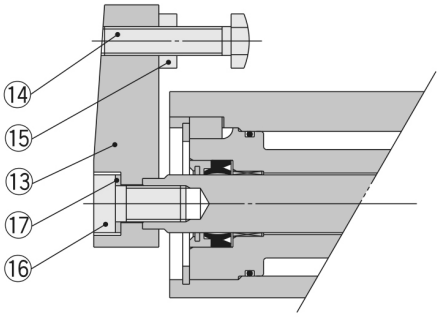

Bride arrière (G)

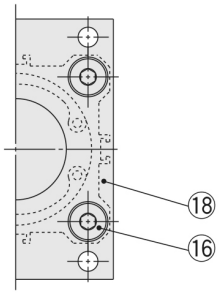

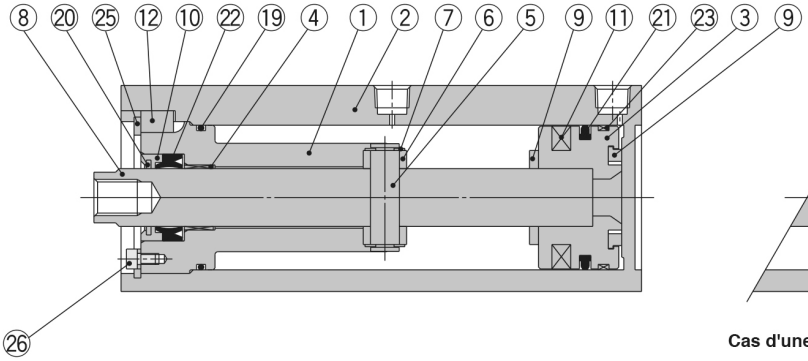

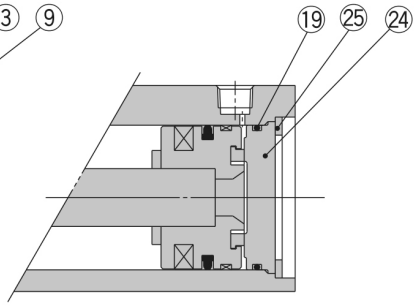

Cas d'une course de bridage de 50 mm

Nomenclature

N	Description	Matière	Remarques
1	**Nez**	Acier	Nickelé
2	**Tube du vérin**	Alliage d'aluminium	Revêtement en oxide anodique
3	**Piston**	Alliage d'aluminium	Trivalent chromé
4	**Coussinet**	Alliage auto-lubrifiant	ø20, ø25
		Bronze	ø32 à ø63
5	**Colonne**	Acier inox	ø20, ø25: Chromé dur
		Acier	ø32 à ø63: Chromé dur
6	**Rouleau**	Acier	
7	**Circlip**	Acier pour applications spéciales	ø20, ø25: Phosphaté
			ø32 à ø63: Trivalent chromé zingué
8	**Tige du piston**	Acier inox	ø20, ø25: Chromé dur
		Acier	ø32 à ø63: Chromé dur
9	**Bague élastique**	Uréthane	
10	**Rondelle de retenue**	Alliage d'aluminium	Trivalent chromé
11	**Aimant**	—	
12	**Clavette**	Acier	Trivalent chromé zingué

Nomenclature

N	Description	Matière	Remarques
13	**Levier**	Acier	Nickelé
14	**Vis de serrage**	Acier	Nickelé
15	**Ecrou**	Acier	Nickelé
16	**Vis CHC**	Acier	Nickelé
17	**Rondelle élastique**	Acier élastique	Nickelé
18	**Bride**	Acier structure	Nickelé
19	**Joint**	INBR	
20	**Racleur**	Bronze	
21	**Joint de piston**	NBR	
22	**Joint de tige**	NBR	
23	**Segment porteur**	Résine	
24	**Plaque inférieure**	Alliage d'aluminium	Revêtement en oxide anodique
25	**Circlip**	Acier pour applications spéciales	Phosphaté
26	**Vis CHC (avec SW)**	Acier structurel	Nickelé (ø40 à ø63 uniq.)
	Rondelle	Acier inox	ø25, ø32 uniq.
	Vis CHC	Acier structurel	Nickelé (ø25, ø32 uniq.)

Les caractéristiques peuvent être modifiées sans préavis et sans obligation de la part du fabricant.

SMC France 1 boulevard de Strasbourg Parc Gustave Eiffel - Bussy-Saint-Georges 77607 Marne-La-Vallée Cedex 3 01 64 76 10 00 https://www.smc.eu/fr-fr service_marketing@smc-france.fr

Information supplémentaire

Catalogue MK_MK2_FR.pdf

Les caractéristiques peuvent être modifiées sans préavis et sans obligation de la part du fabricant.

SMC France 1 boulevard de Strasbourg Parc Gustave Eiffel - Bussy-Saint-Georges 77607 Marne-La-Vallée Cedex 3 01 64 76 10 00 https://www.smc.eu/fr-fr service_marketing@smc-france.fr