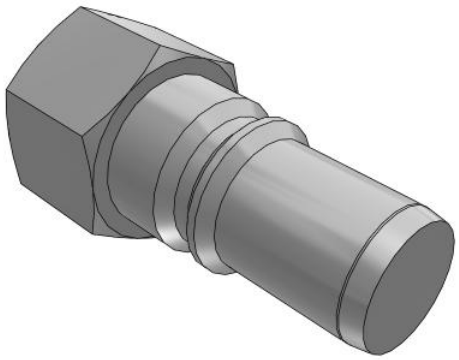

KK*P-*F, Coupleurs S, Modèle taraudé

KK4P-02F

Fiche technique

General series information

- Modèle taraudé.
- Taille du corps: M5, 1/8, 1/4, 1/2.
- Orifice: M5, Rc1/8, Rc1/4, Rc3/8, Rc1/2.

Spécifications standards

Taille du corps	4 (1/4)
Raccord	Rc 1/4
Pression du fluide	Air, Eau
Pression maximale d'utilisation	1.0 MPa
Pression minimale d'utilisation	0 kPa
Pression d'épreuve	1.5 MPa
Température ambiante max.	60 °C / 40 °C Pour l'eau
Température ambiante min.	-5 °C (hors gel) / 5 °C pour l'eau
Surface effective	39 mm²
Principe d'étanchéité	Nickelée (application sans cuivre), avec joint d'étanchéité pour filetage mâle

Les caractéristiques peuvent être modifiées sans préavis et sans obligation de la part du fabricant.

SMC France 1 boulevard de Strasbourg Parc Gustave Eiffel - Bussy-Saint-Georges 77607 Marne-La-Vallée Cedex 3 01 64 76 10 00 https://www.smc.eu/fr-fr service_marketing@smc-france.fr

Dimensions

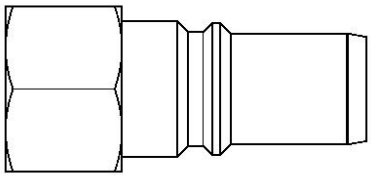

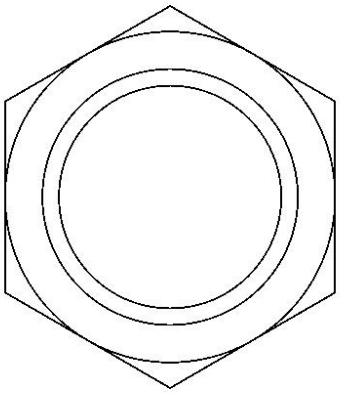

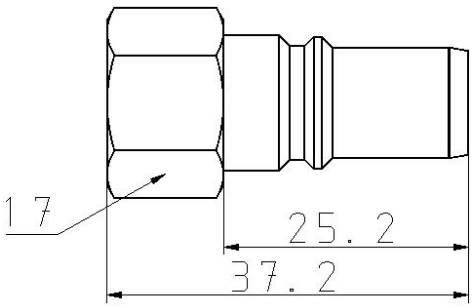

Les caractéristiques peuvent être modifiées sans préavis et sans obligation de la part du fabricant.

SMC France 1 boulevard de Strasbourg Parc Gustave Eiffel - Bussy-Saint-Georges 77607 Marne-La-Vallée Cedex 3 01 64 76 10 00 https://www.smc.eu/fr-fr service_marketing@smc-france.fr

Information supplémentaire

Catalogue KK-C_FR.pdf

Les caractéristiques peuvent être modifiées sans préavis et sans obligation de la part du fabricant.

SMC France 1 boulevard de Strasbourg Parc Gustave Eiffel - Bussy-Saint-Georges 77607 Marne-La-Vallée Cedex 3 01 64 76 10 00 https://www.smc.eu/fr-fr service_marketing@smc-france.fr