Brand of NTN corporation

# Données techniques

## SCO210-50

Protective covers and caps



## VISUEL(S)

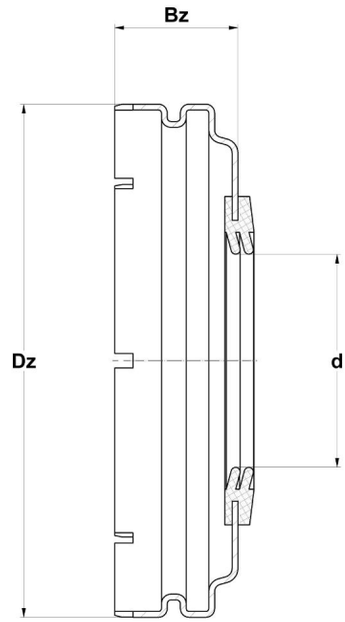


## DEFINITION TECHNIQUE

| | |
|---|---|
| **Marque** | SNR |
| **d - Diamètre arbre** | 50 mm |
| **Dz - Diamètre extérieur du couvercle** | 100 mm |
| **Bz - Hauteur du couvercle** | 25,8 mm |
| **Masse** | 0,107 kg |

**NTN Europe**
1 rue des Usines · BP 2017 · 74010 Annecy Cedex · France · Tel. +33 (0)4 50 65 30 00
S.A. au capital de 322 639 919 € · RCS ANNECY B 325 821 072 · Id. Fiscale : FR 48 325 821 072
SIRET 325 821 072 00015 · Code APE 2815 Z · Code NACE 28.15