NS 35/ 7,5 AL PERF 2000MM - Tragschiene gelocht

0814681

https://www.phoenixcontact.com/de/produkte/0814681

Bitte beachten Sie, dass die in diesem PDF-Dokument angezeigten Daten aus unserem Online-Katalog generiert wurden. Bitte finden Sie die vollständigen Daten in der Benutzer-Dokumentation. Es gelten unsere Allgemeinen Nutzungsbedingungen für Downloads.



Tragschiene gelocht, Verpackungsvariante mit 25 Stück (50 m), nach EN 60715, Material: Aluminium, unbeschichtet, Standardprofil, Farbe: aluminiumfarben

Kaufmännische Daten

Artikelnummer	0814681
Verpackungseinheit	25 Stück
Mindestbestellmenge	25 Stück
Verkaufsschlüssel	B1 - Markierung Montage
Produktschlüssel	BE7245
GTIN	4017918982508
Gewicht pro Stück (inklusive Verpackung)	213 g
Gewicht pro Stück (exklusive Verpackung)	213 g
Zolltarifnummer	76042990
Ursprungsland	DE

Technische Daten

Artikeleigenschaften

Produkttyp	Tragschiene

Maße

Maßzeichnung	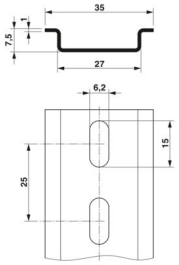
Breite	35 mm
Lochbreite	15 mm
Lochhöhe	6,2 mm
Tiefe	7,5 mm
Länge	2000 mm
Bohrlochabstand	25 mm

Materialangaben

Farbe	aluminiumfarben
Material	Aluminium
Beschichtung	unbeschichtet

Normen und Bestimmungen

Prüfungen	nach EN 60715

Zeichnungen

Maßzeichnung

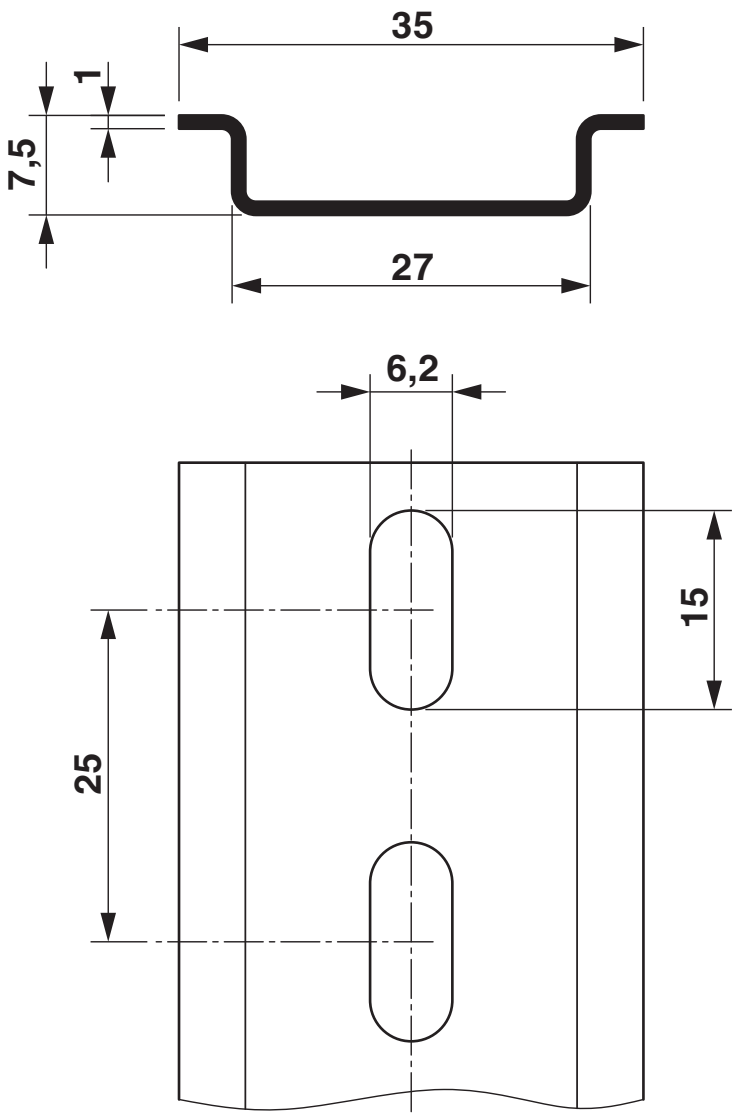

Klassifikationen

ECLASS

ECLASS-13.0	27400602
ECLASS-15.0	27400602

ETIM

ETIM 9.0	EC001285

UNSPSC

UNSPSC 21.0	39121700

Environmental product compliance

EU RoHS

Erfüllt die Anforderungen nach RoHS-Richtlinie	Ja, Keine Ausnahmeregelungen

China RoHS

Environment friendly use period (EFUP)	EFUP-E
	Keine Gefahrstoffe über den Grenzwerten

EU REACH SVHC

Hinweis auf REACH-Kandidatenstoff (CAS-Nr.)	Kein Stoff mit einem Massenanteil von mehr als 0,1 %

Phoenix Contact 2025 © - Alle Rechte vorbehalten
https://www.phoenixcontact.com

PHOENIX CONTACT Deutschland GmbH
Flachsmarktstraße 8
D-32825 Blomberg
+49 52 35/3-1 20 00
info@phoenixcontact.de