Zeichnung geschützt durch
© Copyright 1987
AMP DEUTSCHLAND GmbH
Alle Rechte vorbehalten

Index	Änderung	Tag	Name
B	Tabelle und Notiz geändert	[illegible]	[illegible]
C	-4 und -5 in Tabelle ergänzt	[illegible]	[illegible]
K1	REVISION CONFORMITY	11.8.06	R.Vlcek
K2	REVISED PER ECO-09-026444	27NOV09	AEG

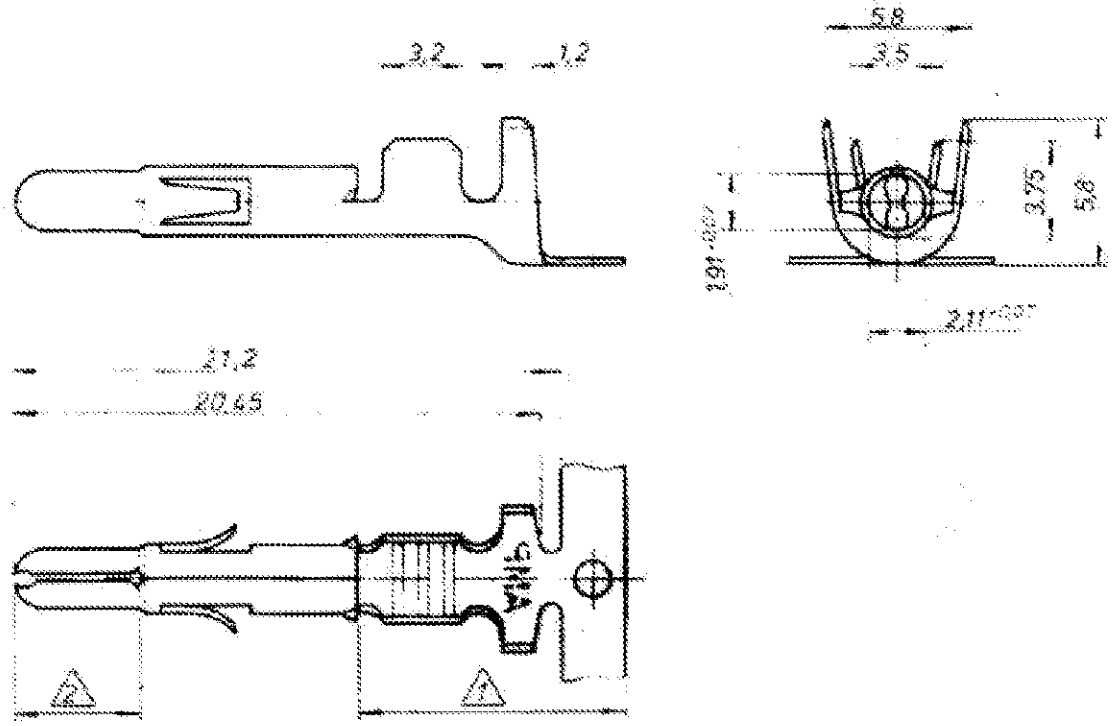

4 OBSOLETE

~~926 902-7~~	926 899-7	CuZn 30 F53	1 2
926 902-6	926 899-6	CuSn 4 F56	1 2
926 902-5	926 899-5	CuCrZr F50	vorverzinnt
926 902-4	926 899-4	CuCrZr F50	blank
926 902-3	926 899-3	CuSn 4 F56	vorverzinnt
926 902-1	926 899-1	CuZn 30 F53	vorverzinnt
LOOSE PIECE	Bestell-Nr.	Werkstoff	Oberfläche / Farbe

1 2-5 µm Sn über Ni in der Crimpzone

2 **0,8 µm Gold über Nickel in der Kontaktzone**

3. Für Isolations Φ 3,3-5,1 mm geeignet

4 **OBSOLETE PARTS: OBSOLETE CIS STREAMLINING PER D.RENAUD/D.SINISI**

AMP DEUTSCHLAND GmbH
Längen b. Ffm

Benennung: Universal M-N-L Stift DGB 1,5-2,5mm²

K

Nicht tolerierte Maße ± 0,2 mm

Format: B

Zeichnungs-Nr.: 926 899

REV: K2

Maßstab: 5:1