SIEMENS

Datenblatt 5SV6016-7KP40



Abbildung ähnlich

Brandschutzschalter-LS-Kombi 230V, 6kA, 1+N, C, 40A kompakt (1TE) pigtail

Ausführung	
Produkt-Markenname	SENTRON
Produkt-Bezeichnung	Brandschutzschalter-Leitungsschutzschalter
Ausführung des Produkts	Kompaktgerät
Allgemeine technische Daten	
Polzahl	2
Ausführung der Pole	1P+N
Auslösecharakteristikklasse	C
Baugröße für Installationseinbaugeräte gemäß DIN 43880	1
Berührungsschutz gegen elektrischen Schlag gemäß EN 50274	finger- und handrückensicher
mechanische Lebensdauer (Schaltspiele) typisch	10 000
Schaltfunktion kurzzeitverzögert	Nein
Überspannungskategorie	III
Verschmutzungsgrad	2
Spannungsart der Betriebsspannung	AC
Versorgungsspannung	
Versorgungsspannung	
● bei AC	230 V
● für Prüfeinrichtung minimal	195 V
Wertebereich der Versorgungsspannungsfrequenz	50Hz
Schutzart und Schutzklasse	
Schutzart IP	IP20, mit angeschlossener Schutzeinrichtung und Leitern
Schaltvermögen	
Schaltvermögen Strom	
● gemäß EN 60898-1 Bemessungswert	6 000 A
● gemäß IEC 60947-2 Bemessungswert	6 000 A
Produktdetails	
Produkteigenschaft	
● halogenfrei	Ja
● siliconfrei	Ja
Produkterweiterung einbaubar Zusatzeinrichtungen	Ja
Anschlüsse	
anschließbarer Leiterquerschnitt eindrähtig	
● minimal	0,75 mm²
● maximal	16 mm²
anschließbarer Leiterquerschnitt mehrdrähtig	
● minimal	0,75 mm²
● maximal	16 mm²

Änderungen vorbehalten
© Copyright Siemens

anschließbarer Leiterquerschnitt feindrähtig mit Aderendbearbeitung	
● minimal	0,75 mm²
● maximal	10 mm²
Anzugsdrehmoment bei Schraubanschluss	
● minimal	1,2 N·m
● maximal	2 N·m
Position des Netzanschlusskabels	beliebig

Mechanischer Aufbau

Höhe	90 mm
Breite	18 mm
Tiefe	68,5 mm
Einbautiefe	70 mm
Anzahl der Breiten-Teilungseinheiten	1
Befestigungsart	DIN-Schiene (REG)
Einbaulage	beliebig
Nettogewicht	211 g

Umgebungsbedingungen

Umgebungstemperatur während Betrieb	
● minimal	-25 °C
● maximal	45 °C
Umgebungstemperatur während Lagerung	
● minimal	-40 °C
● maximal	75 °C
Umgebungstemperatur bei relativer Luftfeuchte 95 %	55 °C
Anzahl der Testzyklen für Umweltprüfung gemäß IEC 60068-2-30	28

Approbationen Zertifikate

allgemeine Produktzulassung				Sonstige	
Bestätigung	UKCA	CE EG-Konf.	EAC	Sonstige	Bestätigung

Umwelt

Umweltbestätigung Umweltbestätigung

Weitere Informationen

Informationen zur Verpackung
https://support.industry.siemens.com/cs/ww/de/view/109813875
Information- and Downloadcenter (Kataloge, Broschüren,…)
http://www.siemens.de/lowvoltage/kataloge
Industry Mall (Online-Bestellsystem)
https://mall.industry.siemens.com/mall/de/de/Catalog/product?mlfb=5SV6016-7KP40
Service&Support (Handbücher, Betriebsanleitungen, Zertifikate, Kennlinien, FAQs,…)
https://support.industry.siemens.com/cs/ww/de/ps/5SV6016-7KP40
Bilddatenbank (Produktfotos, 2D-Maßzeichnungen, 3D-Modelle, Geräteschaltpläne, …)
http://www.automation.siemens.com/bilddb/cax_de.aspx?mlfb=5SV6016-7KP40
CAx-Online-Generator
http://www.siemens.com/cax
Ausschreibungstexte (Leistungsverzeichnisse)
http://www.siemens.de/ausschreibungstexte

Änderungen vorbehalten
© Copyright Siemens

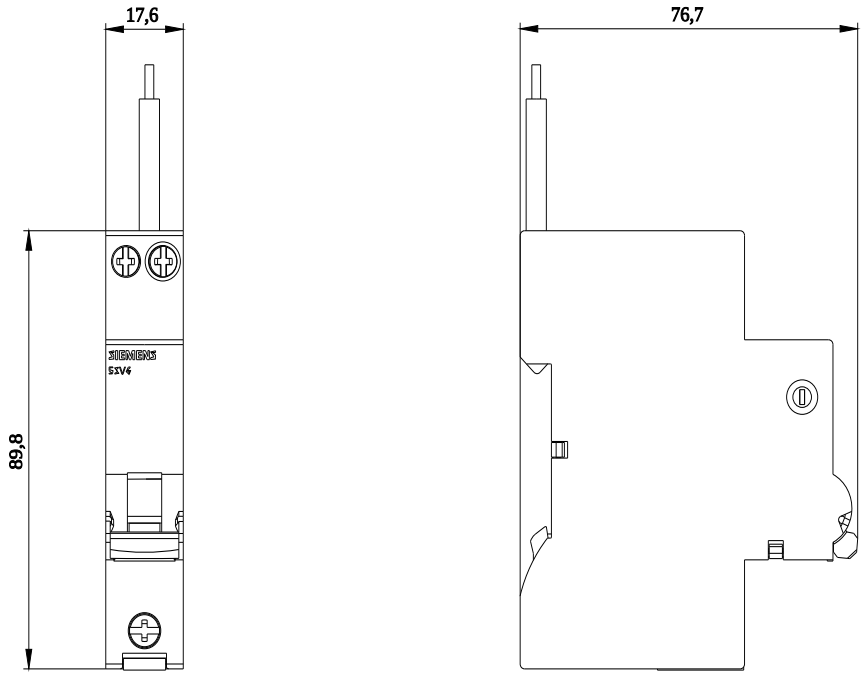

5SU6

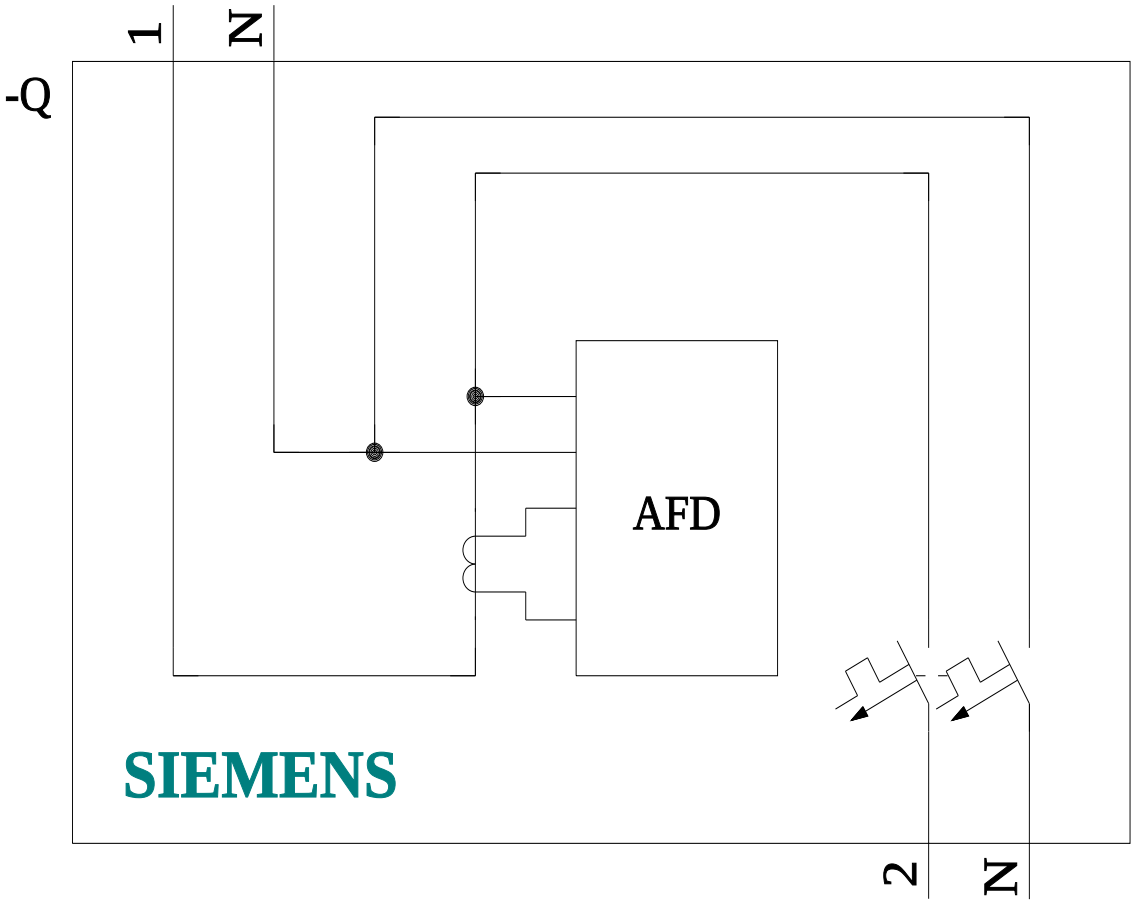

Änderungen vorbehalten
© Copyright Siemens

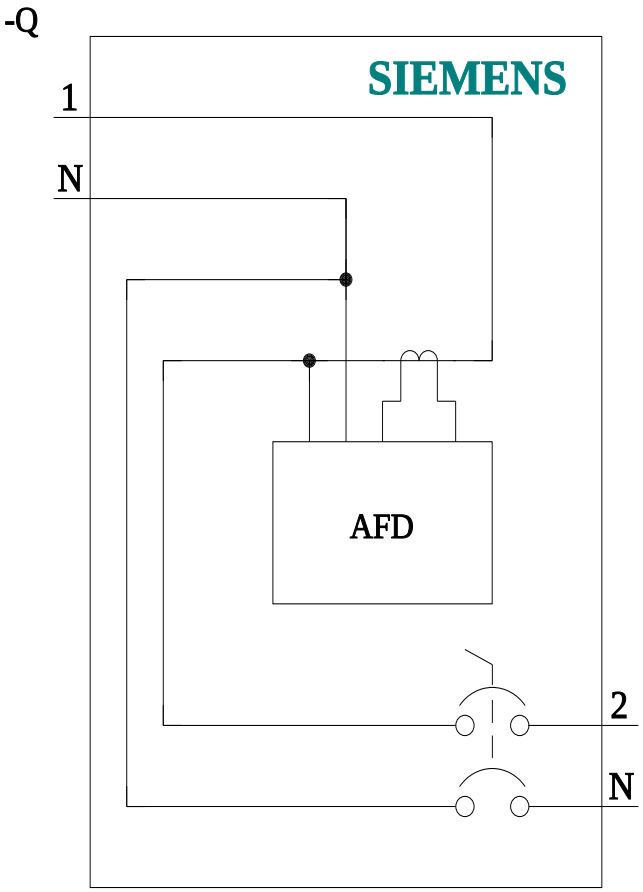

letzte Änderung: 05.07.2024

Änderungen vorbehalten
© Copyright Siemens

Änderungen vorbehalten
© Copyright Siemens