Fiche technique du produit

Spécifications



Harmony bouton-tournant - Ø22 - noir - à clé - 3 positions - 2F

XB7NG33

Statut commercial: Commercialisé

Principales

Gamme de produit	Harmony XB7
Type de produit ou équipement	Sélecteur
Nom de l'appareil	XB7
Diamètre de fixation	22 mm
Vente par quantité indivisible	10
Poids du produit	0,05 kg
Degré de protection IP	IP20 se conformer à CEI 60529 (face arrière) IP65 se conformer à CEI 60529 (face avant)
Forme de la tête de l'unité de signalisation	Rond
Type de commande	bouton maintenu
Information sur position de fonctionnement	3 positions +/- 45°
Type de verrouillage	Clé 455
Position de retrait de la clé	Centre
Type et composition des contacts	2 NO
Ouverture positive	Sans

Complémentaires

Largeur hors tout CAO	29 mm
Hauteur hors tout CAO	29 mm
Profondeur hors tout CAO	83 mm
Description des bornes ISO n°1	(23-24)NO (13-14)NO
Montage de l'appareil	Trou de fixation - (diamètre: 22,5 mm 22,3 +0.4/0 se conformer à CEI 60947-1
Entraxe de fixation	>= 30 x 40 mm (support) métal - épaisseur: 1…6 mm >= 30 x 40 mm (support) plastique - épaisseur: 2…6 mm
Mode de fixation	Écrou de fixation: 2…2,4 N.m
Fonctionnement des contacts	Coupure lente
Durée de vie mécanique	300000 cycle
Mode de raccordement	Borniers à vis-étrier, <= 2 x 1,5 mm² avec embout se conformer à CEI 60947-1 Borniers à vis-étrier, 1 x 0,34…2 x 2,5 mm² sans embout se conformer à CEI 60947-1
Couple de serrage	0,8…1,2 N.m se conformer à CEI 60947-1

Clause de non responsabilité : Cette documentation n'est pas destinée à remplacer ni ne peut servir à déterminer l'adéquation ou la fiabilité de ces produits dans le cadre d'une application spécifique

Forme de la tête de vis	Transversal compatible avec JIS No 1 tournevis Transversal compatible avec cruciforme Philips n° 1 tournevis Transversal compatible avec pozidriv No 1 tournevis Fendu compatible avec plat Ø 4 mm tournevis Fendu compatible avec plat Ø 5,5 mm tournevis
Protection contre les courts-circuits	4 A cartouche fusible type gG se conformer à CEI 60947-5-1
[Ui] tension assignée d'isolement	250 V (degré de pollution 3) se conformer à CEI 60947-1
[Uimp] tension assignée de tenue aux chocs	4 kV se conformer à CEI 60947-1
[Ie] courant assigné d'emploi	0,1 A à 250 V, DC-13, R300 se conformer à CEI 60947-5-1 0,22 A à 125 V, DC-13, R300 se conformer à CEI 60947-5-1 0,3 A à 240 V, AC-14, D300 se conformer à CEI 60947-5-1 0,6 A à 120 V, AC-14, D300 se conformer à CEI 60947-5-1
Durée de vie électrique	1000000 cycle, DC-13, 0,3 A à 24 V, cadence de fonctionnement <216000 cyc/mn, facteur de charge: 0,5 se conformer à CEI 60947-5-1 annexe C 1000000 cycle, AC-15, 0,03 A à 230 V, cadence de fonctionnement <216000 cyc/mn, facteur de charge: 0,5 se conformer à CEI 60947-5-1 annexe C 1000000 cycle, AC-15, 0,09 A à 240 V, cadence de fonctionnement <108000 cyc/mn, facteur de charge: 0,5 se conformer à CEI 60947-5-1 annexe C
Fiabilité électrique	Λ < 10exp(-6) à 17 V et 5 mA se conformer à CEI 60947-5-4

Environnement

Traitement de protection	TH
Température de l'air ambiant pour le stockage	-40…70 °C
Température de l'air ambiant en fonctionnement	-25…70 °C
Classe de protection contre les chocs électriques	Classe II se conformer à CEI 61140
Enclosure Type	UL type 3/12
Normes	CEI 60947-1 CSA C22.2 No 14 CEI 60947-5-1 JIS C8201-5-1 UL 508 JIS C8201-1
Tenue aux vibrations	5 gn (f= 2…500 Hz) se conformer à CEI 60068-2-6
Tenue aux chocs mécaniques	50 gn (durée = 11 ms) pour accélération d'une demi-onde sinusoïdale se conformer à CEI 60068-2-27 30 gn (durée = 18 ms) pour accélération d'une demi-onde sinusoïdale se conformer à CEI 60068-2-27

Emballage

Type d'emballage 1	PCE
Nombre d'unité par paquet	1
Hauteur de l'emballage 1	6,000 cm
Largeur de l'emballage 1	3,300 cm
Longueur de l'emballage 1	3,200 cm
Poids de l'emballage (Kg)	55,000 g
Type d'emballage 2	BB1
Nb produits dans l'emballage 2	10
Hauteur de l'emballage 2	6,200 cm
Largeur de l'emballage 2	3,200 cm
Longueur de l'emballage 2	3,200 cm

Poids de l'emballage 2	557,000 g
Type d'emballage 3	S01
Nb produits dans l'emballage 3	100
Hauteur de l'emballage 3	15,000 cm
Largeur de l'emballage 3	15,000 cm
Longueur de l'emballage 3	40,000 cm
Poids de l'emballage 3	5,805 kg

Garantie contractuelle

Garantie (en mois)	18

Environmental Data

Schneider Electric vise à atteindre le statut de Net Zero d'ici 2050 grâce à des partenariats avec la chaîne logistique, des matériaux à faible impact et une circularité via notre campagne en cours "Use Better, Use Longer, Use Again" pour prolonger la durée de vie des produits et leur recyclabilité.

Environmental Data expliquées >

Empreinte environnementale

Empreinte carbone du cycle de vie total	**0.7 kg CO2 eq.**
Empreinte carbone de la phase de fabrication [A1 à A3]	**0.5 kg CO2 eq.**
Empreinte carbone de la phase de distribution [A4]	**0 kg CO2 eq.**
Empreinte carbone de la phase d'installation [A5]	**0 kg CO2 eq.**
Empreinte carbone de la phase d'utilisation [B2, B3, B4, B6]	**0 kg CO2 eq.**
Empreinte carbone de la phase de fin de vie [C1 à C4]	**0.2 kg CO2 eq.**
Profil environnemental	**Profil environnemental du Produit**

Use Better

Matières et Substances

Emballage avec carton recyclé	**Oui**
Emballage sans plastique	**Non**
Numéro SCIP	**B09f62f7-e56e-41e4-9edf-37db216c4a82**
Directive UE RoHS	**Conforme Par Exemption**
Règlementation REACh	**Référence contenant des SVHC au-delà du seuil**

Use Longer

Prolongation de vie

Réparation	**Non**

Use Again

Réemballer et réusiner

Potentiel de recyclabilité, en %	**27**
Profil de circularité	**Informations de fin de vie**
Reprise	**Oui**
Label DEEE	**Sur le marché de l'Union Européenne, le produit doit être mis au rebut selon un protocole spécifique de collecte des déchets et ne jamais être jeté dans une poubelle d'ordures ménagères.**

Encombrements

Interrupteur à clé

Dimensions

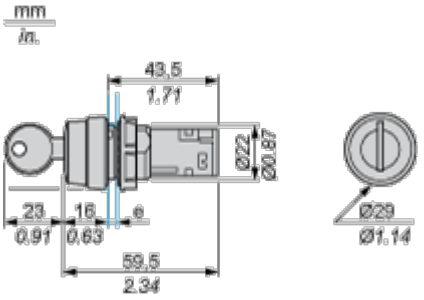

e Epaisseur du·panneau de support : 1 à 6 mm / 0,4 à 0,24 pouces (métal) ; 2 à 6 mm / 0,8 à 0,24 pouces (plastique)

Montage et périmètre de sécurité

Montage

Diamètres des trous de fixation réalisés

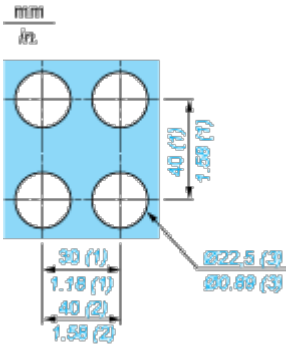

(1) Valeur minimale.

(2) 40 mm (1,58 pouces) pour bouton-poussoir d'arrêt d'urgence.

(3) Valeur standard : Ø 22,3 (0 ; + 0,4) mm / Ø 0,88 (0 ; + 0,02) pouces

Connexion de balise de type U

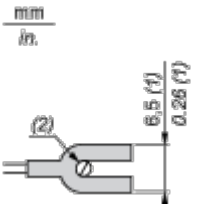

(1) 6,5 mm (0,26 pouces) recommandé, 7 mm (0,28 pouces) max.

(2) Borne à vis M3.

Schémas de raccordement

Câblage



Technical Illustration

Dimensions

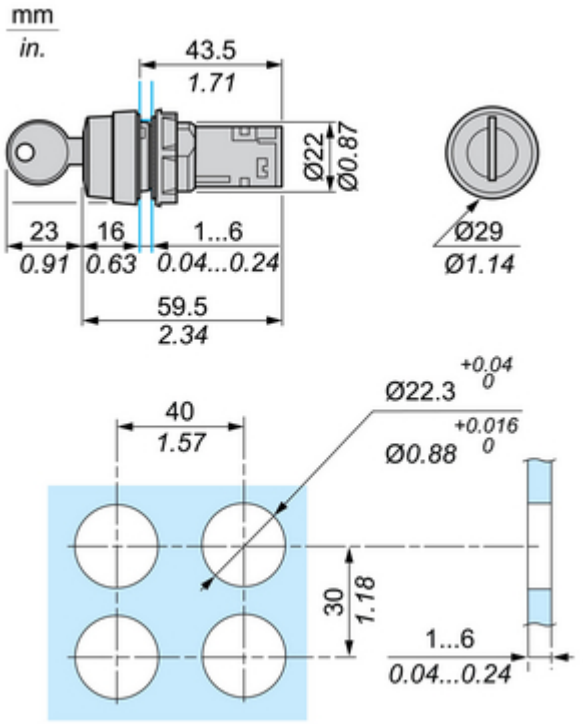

Technical Illustration

Wiring diagram

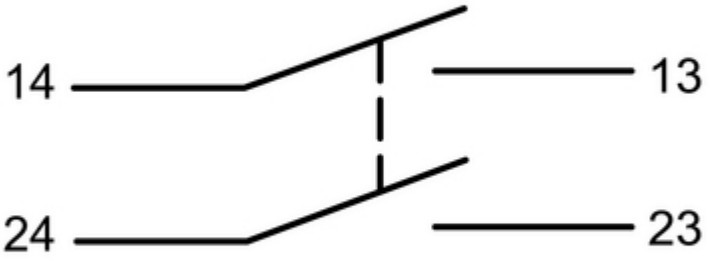

Fiche technique du produit

XB7NG33

Offer Marketing Illustration

Product benefits / Features

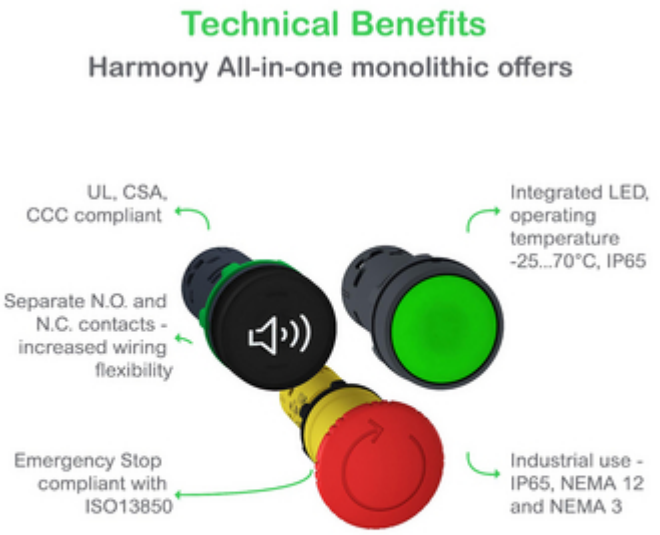

Fiche technique du produit

XB7NG33

Offer Marketing Illustration

Product benefits / Features

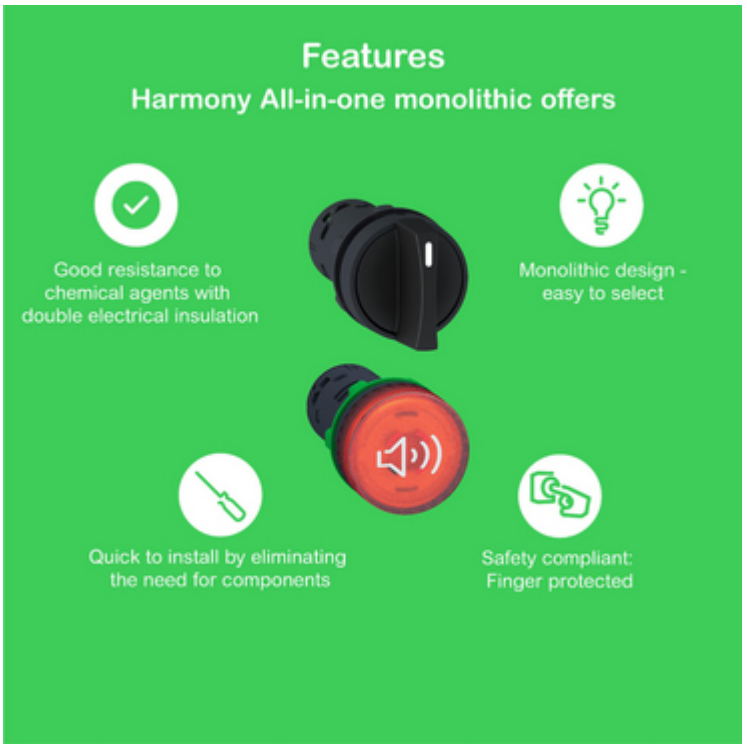

Fiche technique du produit

XB7NG33

Image of product / Alternate images

Alternative





Fiche technique du produit

XB7NG33



