E40566

Joint

SEAL RING EPDM DN100

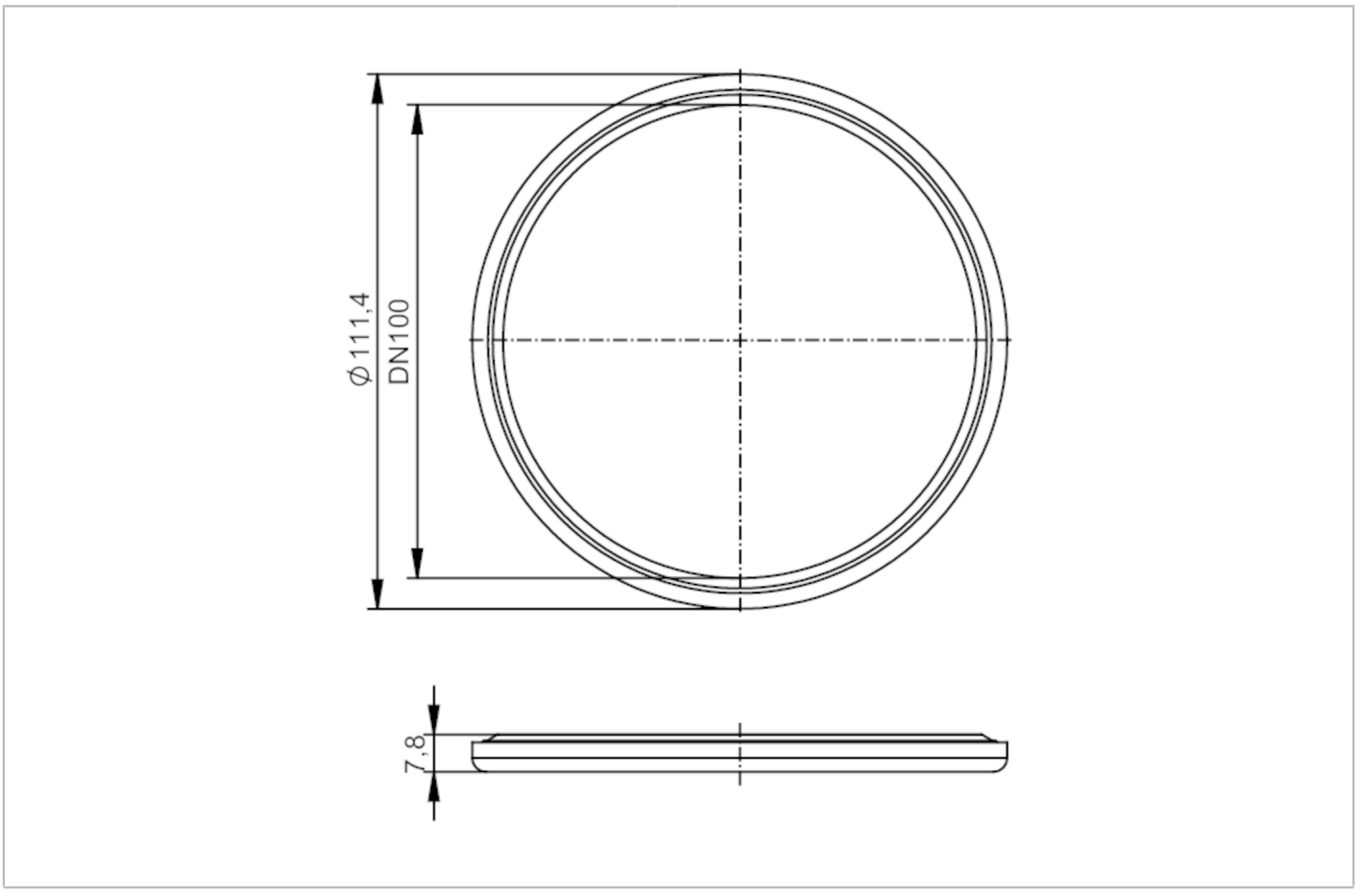

EC 1935/2004 FCM

Application		
Version		pour capteur de débit SMF
Application		industrie agroalimentaire et industrie des boissons; applications aseptiques
Température du fluide	[°C]	-20...150
Données mécaniques		
Poids	[g]	27,3
Boîtier		annulaire
Diamètre intérieur	[mm]	98,6
Diamètre extérieur	[mm]	111,4
Matières		EPDM
Diamètre nominal		DN100 (4“)
Remarques		
Unité d'emballage		2 pièces