SCHEDA PRODOTTO
ARTICOLO: 12278FR

RUOTA B 160X45/60 CRS SPG M22 +FR



Serie Ruota B

Ruote con anello in gomma nera e dischi in lamiera saldata, disponibili con cuscinetti a sfere, a rullini o a boccola di nylon.
Organo di rotolamento: cuscinetto a rullini.

Serie Supporto M22

Supporti serie M22, medio-leggeri; versione girevole a doppio giro di sfere; zincati bianchi.
Freno anteriore a doppia azione, total stop.

Dati Tecnici

Diametro ruota	D	160 mm
Larghezza del battistrada	E	45,0 mm
Diametro foro	d	20 mm
Peso articolo		2,820 kg
Larghezza mozzo	L	60 mm
Altezza totale	H	196 mm
Dimensioni esterne della piastra	AxB	135x110 mm
Interasse fori di fissaggio	axb	105x75 mm
Interasse fori di fissaggio	axb	105x80 mm
Diametro bullone di fissaggio	g	M10
Disassamento	F	56 mm
Larghezza forcella	U	60 mm
Portata		180 kg

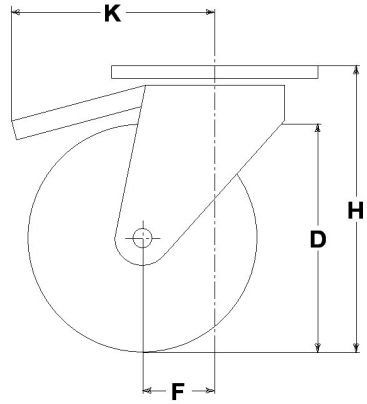

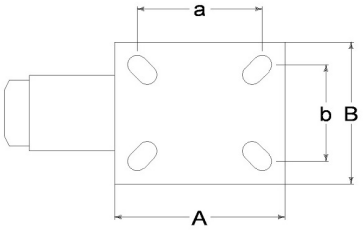

Articoli correlati

Ricambio ruota: 12078
Versione base: 12278
Versione con parafili: 12278PF
Versione con parapiedi: 12278PP
Versione con freno anterire e parafili: 12278FRPF
Versione con freno anteriore e parapiedi: 12278FRPP

CONSIDERAZIONI GENERALI / RACCOMANDAZIONI E AVVERTENZE

I testi citati ed il catalogo completo sono disponibili nella versione più aggiornata nel nostro sito www.lagspa.it. Le dimensioni, le descrizioni, le caratteristiche e le illustrazioni sono indicative e suscettibili di qualsiasi variazione senza preavviso. I prodotti illustrati non implicano necessariamente la loro disponibilità a magazzino né alcun obbligo da parte nostra ad eseguire la loro fornitura. I collaudi da noi effettuati si riferiscono a prodotti originali con accessori originali: la sostituzione di uno dei componenti con altri di produzione differente potrebbe non garantire gli stessi risultati e provoca automaticamente il decadere di ogni garanzia. **Per impieghi particolari si consiglia comunque di interpellare il nostro servizio tecnico. (sales@lagspa.it).**