OY901S

Barrières de sécurité multifaisceaux

OYD0510-02-4-06-P-1

Pour les prises à 8 pôles les couleurs des fils conducteurs ne sont pas standardisées.
Veuillez noter le branchement du détecteur et des prises (voir fiche technique).

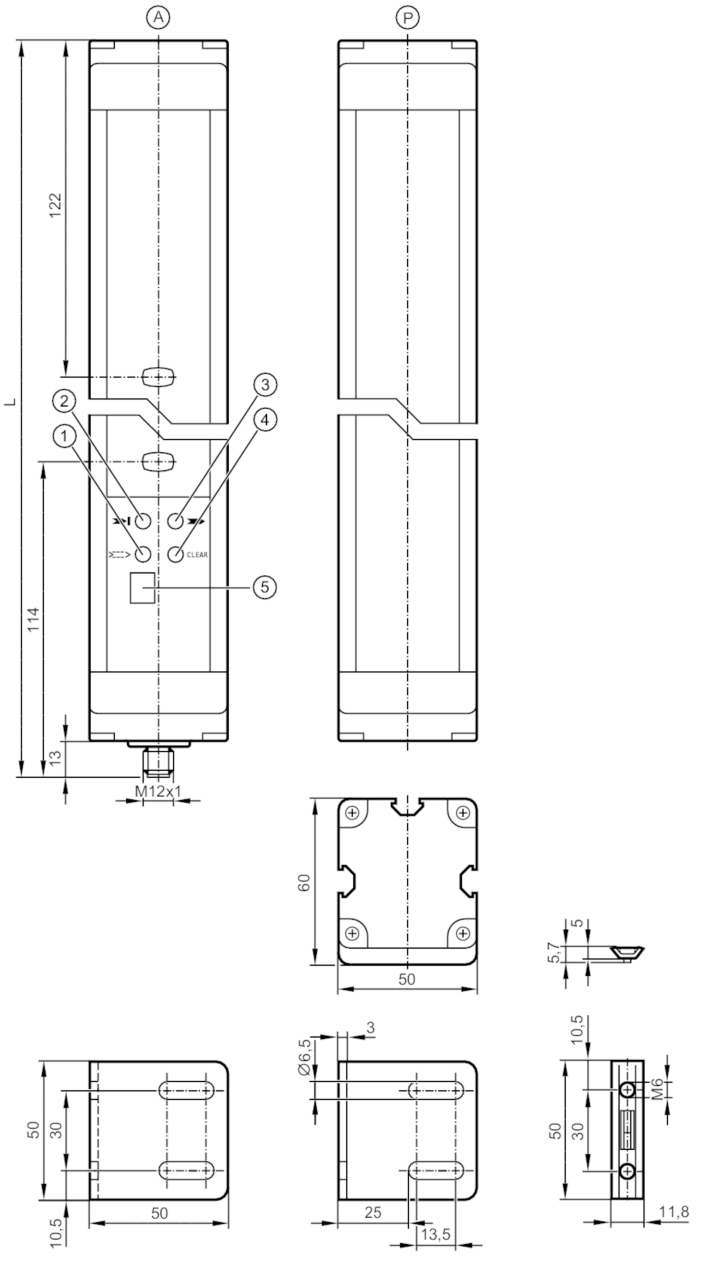

A élément actif
P élément passif
1 LED orange
2 LED rouge
3 LED vert
4 LED jaune
5 affichage

Caractéristiques du produit

Type de lumière	lumière infrarouge
Technologie	PNP

OY901S

Barrières de sécurité multifaisceaux

OYD0510-02-4-06-P-1

Indice de protection		IP 65
Application		
Fonction de protection		protection de zone pour le corps
Données électriques		
Tolérance de la tension d'alimentation	[%]	20
Tension d'alimentation	[V]	24 DC
Consommation	[mA]	250
Classe de protection		III
Protection inversion de polarité		oui
Retard à la disponibilité	[s]	< 10
Type de lumière		lumière infrarouge
Longueur d'onde	[nm]	950
Sorties		
Technologie		PNP
Nombre des sorties OSSD		2
Courant max. par sortie OSSD	[mA]	500; (24 V)
Protection courts-circuits		oui
Zone de détection		
Hauteur de protection	[mm]	510
Nombre de faisceaux		2
Largeur de protection (puissance lumineuse basse)	[m]	0...6
Largeur de protection (haute puissance lumineuse)	[m]	0...6
Système actif/passif		oui
Temps de réponse		
Temps de réponse	[ms]	10
Conditions d'utilisation		
Applications		classe C selon EN 60654-1 lieu protégé contre les intempéries
Température ambiante	[°C]	-10...55
Humidité relative de l'air max.	[%]	95
Indice de protection		IP 65
Tests / homologations		
CEM		IEC 61496-1
Tenue aux chocs		IEC 61496-1
Tenue aux vibrations		IEC 61496-1
Classification de sécurité		
Type ESPE (CEI 61496-1)		4
Conforme aux exigences		ISO 13849-1: 2015 catégorie 4, PL e
		IEC 61508 SIL 3
		IEC 62061 SIL 3
Durée d'utilisation TM (Mission Time)	[h]	175200

OY901S

Barrières de sécurité multifaisceaux

OYD0510-02-4-06-P-1

PFH	[1/h]	4,8E-09
Données mécaniques		
Poids	[g]	5170
Dimensions	[mm]	736 x 50 x 60
Matières		boîtier: aluminium; vitre avant: PC
Longueur L	[mm]	736
Afficheurs / éléments de service		
Indication	émetteur	4 x LED
	émetteur	Afficheur LCD
Accessoires		
Fourniture		équerre de montage: 4
		adaptateurs de montage: 4
Remarques		
Unité d'emballage		1 pièces

Raccordement électrique

Connecteur: 1 x M12; codage: A; Longueur de câble max.: 100 m; pour une section transversale de 1 mm²



Raccordement

