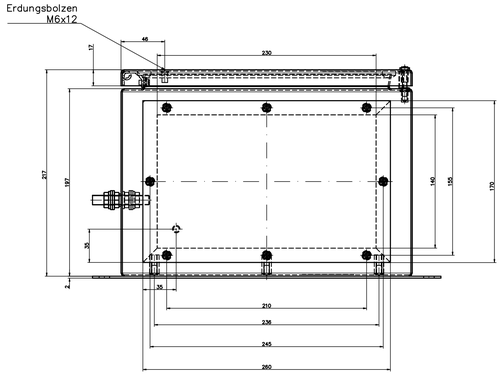

Ex-Edelstahl-Flanschgehäuse
Bestell-Nr.: 34.033301

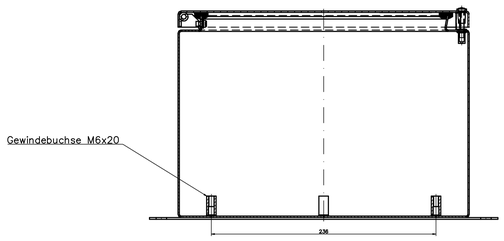

B-B

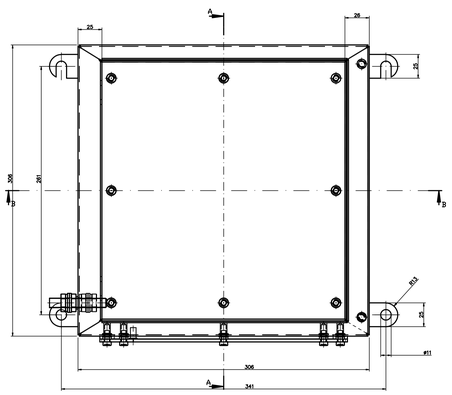

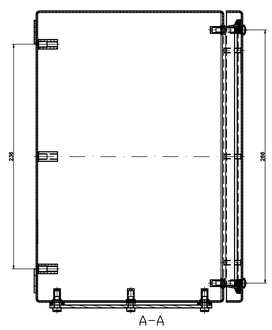

A-A

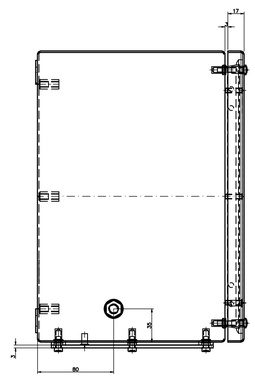

4					
3					
2					
1					
Änderungsblatt		Datum / Name / Norm		Freiburg / Breisgau	
				Gehäuse / Anschlußkasten	
				Gehäuse / Anschlußkasten	
				Gehäuse / Anschlußkasten