SCHEDA PRODOTTO
ARTICOLO: 28709

RUOTA FS 125X35/50 FP SPG M22L



Serie Ruota FS

Ruote per alte temperature (270°) in composto speciale termoresistente e con elevata resistenza meccanica e agli urti. Portate secondo EN12527 e EN12532 senza ostacoli. Se presente, non utilizzare il freno a temperature > 40°C.
Ruota a foro passante.

Serie Supporto M22

Supporti serie M22, medio-leggeri; versione girevole a doppio giro di sfere; zincati bianchi.

Dati Tecnici

Diametro ruota	D	125 mm
Larghezza del battistrada	E	35,0 mm
Diametro foro	d	20 mm
Peso articolo		1,050 kg
Larghezza mozzo	L	50 mm
Altezza totale	H	159 mm
Dimensioni esterne della piastra	AxB	102x83 mm
Interasse fori di fissaggio	axb	80x60 mm
Diametro bullone di fissaggio	g	M8
Disassamento	F	49 mm
Larghezza forcella	U	50 mm
Portata		200 kg

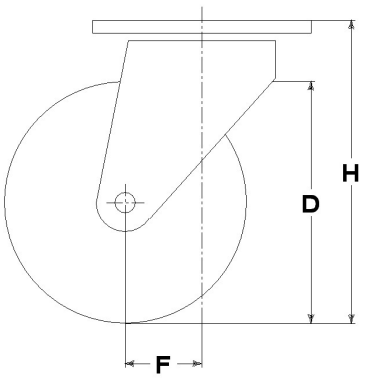

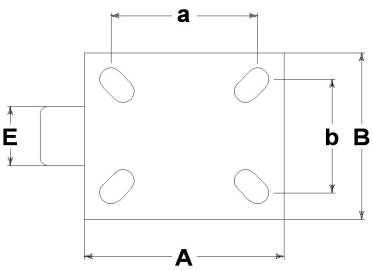

Articoli correlati

Ricambio ruota: 28010
Versione con freno anteriore: 28709FR
Versione con parapiedi: 28709PP
Versione con freno anteriore e parapiedi: 28709FRPP

CONSIDERAZIONI GENERALI / RACCOMANDAZIONI E AVVERTENZE

I testi citati ed il catalogo completo sono disponibili nella versione più aggiornata nel nostro sito www.lagspa.it. Le dimensioni, le descrizioni, le caratteristiche e le illustrazioni sono indicative e suscettibili di qualsiasi variazione senza preavviso. I prodotti illustrati non implicano necessariamente la loro disponibilità a magazzino né alcun obbligo da parte nostra ad eseguire la loro fornitura. I collaudi da noi effettuati si riferiscono a prodotti originali con accessori originali: la sostituzione di uno dei componenti con altri di produzione differente potrebbe non garantire gli stessi risultati e provoca automaticamente il decadere di ogni garanzia. **Per impieghi particolari si consiglia comunque di interpellare il nostro servizio tecnico. (sales@lagspa.it).**