Produktdatablad



IME18-12NPSZC0S

IME

INDUKTIVA GIVARE

SICK
Sensor Intelligence.



Beställningsinformation

Typ	Artikel nr
IME18-12NPSZC0S	1040982

Ingår i leveransen: BEF-MU-M18 (2)

Ytterligare enhetsutföranden och tillbehör ➔ www.sick.com/IME

Tekniska data i detalj

Kännetecken

Konstruktion	Cylindrisk med gängad design
Huskonstruktion	Standard
Gängstorlek	M18 x 1
Diameter	Ø 18 mm
Kopplingsavstånd S_n	12 mm
Säkrat kopplingsavstånd S_a	9,72 mm
Installation i metall	Oskärmad
Kopplingsfrekvens	1.000 Hz
Anslutningstyp	Kontakt M12, 4-polig
Kopplingsutgång	PNP
Utgångsfunktion	NO
Elektriskt utförande	DC 3-ledare
IP-klassning	IP67 [1]

[1] Enligt EN 60529.

Mekanik/elektroteknik

Matningsspänning	10 V DC ... 30 V DC
Restvåg	≤ 10 %
Spänningsbortfall	≤ 2 V [1]
Strömförbrukning	10 mA [2]
Tidsfördröjning innan tillgänglighet	≤ 100 ms
Hysteres	5 % ... 15 %

[1] Vid I_a max.
[2] Utan last.
[3] Ub och Ta konstant.
[4] Från Sr.

Reproducerbarhet	≤ 2 % [3) 4)]
Temperaturdrift (från S_r)	± 10 %
EMC	Enligt EN 60947-5-2
Kontinuerlig ström I_a	≤ 200 mA
Kortslutningsskydd	✓
Polaritetsskyddad	✓
Tillslagsimpulsundertryckning	✓
Stöt och vibrationstålighet	30 g, 11 ms/10 Hz ... 55 Hz, 1 mm
Omgivningstemperatur, drift	–25 °C ... +75 °C
Husmaterial	Mässing, förnicklat
Material, aktiv yta	Plast, PA 66
Husets längd	69 mm
Effektiv gänglängd	42 mm
Max. åtdragningsvridmoment	≤ 40 Nm
Leveransomfattning	Fästmuttrar, mässing, förnicklade (2 x)
UL-File-Nr.	NRKH.E181493

[1)] Vid I_a max.
[2)] Utan last.
[3)] Ub och Ta konstant.
[4)] Från Sr.

Säkerhetstekniska parametrar

$MTTF_D$	1.735 år
DC_{avg}	0%

Reduktionsfaktorer

Anvisning	Värdena gäller som riktvärden, vilka kan variera
Stål St37 (Fe)	1
Rostfritt stål (V2A)	Ca 0,8
Aluminium (al)	Ca 0,45
Koppar (Cu)	Ca 0,4
Mässing (Ms)	Ca 0,4

Monteringsinformation

Anmärkning	Tillhörande grafik, se "monteringsinformation"
A	18 mm
B	36 mm
C	18 mm
D	36 mm
E	24 mm
F	96 mm

Klassificeringar

ECl@ss 5.0	27270101
ECl@ss 5.1.4	27270101

ECl@ss 6.0	27270101
ECl@ss 6.2	27270101
ECl@ss 7.0	27270101
ECl@ss 8.0	27270101
ECl@ss 8.1	27270101
ECl@ss 9.0	27270101
ECl@ss 10.0	27270101
ECl@ss 11.0	27270101
ETIM 5.0	EC002714
ETIM 6.0	EC002714
ETIM 7.0	EC002714
UNSPSC 16.0901	39122230

Monteringsinformation

Icke-planomontering

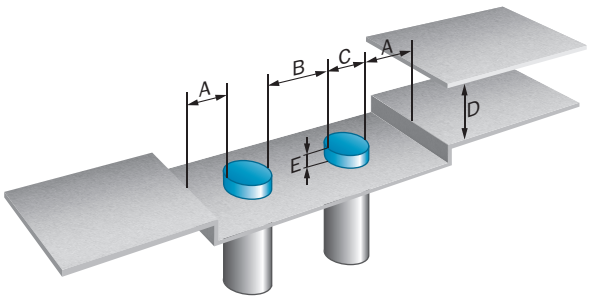

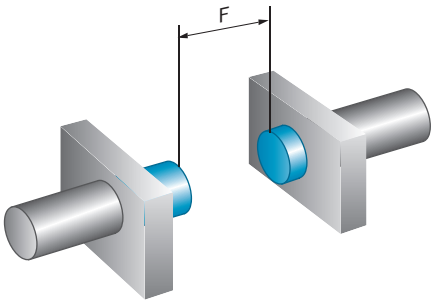

Anslutningsschema

Cd-007

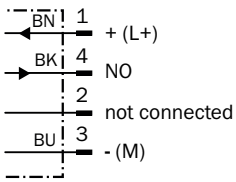

Måttritning (Mått i mm)

IME18 standard, stickkontakt, inte skärmad

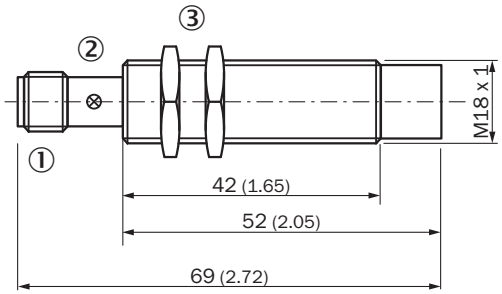

① Anslutning
② LED-indikering
③ Fästmutter (2x), NV 24, metall

Rekommenderat tillbehör

Ytterligare enhetsutföranden och tillbehör ➜ www.sick.com/IME

	Kortfattad beskrivning	Typ	Artikel nr
Fästvinklar och -plattor			
	Fästplatta för M18-sensorer, stål, förzinkat, utan fästmaterial	BEF-WG-M18	5321870
	Monteringsvinkel för M18-sensorer, stål, förzinkat, utan fästmaterial	BEF-WN-M18	5308446
Kläm- och justeringshållare			
	Plintbox för runda sensorer M18 utan fast anslag, plast (PA12), glasfiberarmerad, inkl. fästmaterial	BEF-KH-M18	2051481
	Plintbox för runda sensorer M18 med fast anslag, plast (PA12), glasfiberarmerad, inkl. fästmaterial	BEF-KHF-M18	2051482
Kontaktanslutningar och kablar			
	Huvud A: honkontakt, M12, 4-polig, rak Huvud B: - Kabel: oskärmad	DOS-1204-G	6007302
	Huvud A: honkontakt, M12, 4-polig, vinklad Huvud B: - Kabel: oskärmad	DOS-1204-W	6007303
	Huvud A: honkontakt, M12, 4-polig, rak, A-kodad Huvud B: lös kabelände Kabel: sensor-/ställdonskabel, PVC, oskärmad, 2 m	YF2A14-020VB3XLEAX	2096234
	Huvud A: honkontakt, M12, 4-polig, rak, A-kodad Huvud B: lös kabelände Kabel: sensor-/ställdonskabel, PVC, oskärmad, 5 m	YF2A14-050VB3XLEAX	2096235
	Huvud A: honkontakt, M12, 4-polig, rak, A-kodad Huvud B: lös kabelände Kabel: sensor-/ställdonskabel, PVC, oskärmad, 10 m	YF2A14-100VB3XLEAX	2096236

	Kortfattad beskrivning	Typ	Artikel nr
	Huvud A: honkontakt, M12, 4-polig, vinklad, A-kodad Huvud B: lös kabelände Kabel: sensor-/ställdonskabel, PVC, oskärmad, 2 m	YG2A14-020VB3XLEAX	2095895
	Huvud A: honkontakt, M12, 4-polig, vinklad, A-kodad Huvud B: lös kabelände Kabel: sensor-/ställdonskabel, PVC, oskärmad, 5 m	YG2A14-050VB3XLEAX	2095897
	Huvud A: honkontakt, M12, 4-polig, vinklad, A-kodad Huvud B: lös kabelände Kabel: sensor-/ställdonskabel, PVC, oskärmad, 10 m	YG2A14-100VB3XLEAX	2095898

SICK I ÖVERSIKT

SICK är en av de ledande tillverkarna av intelligenta sensorer och sensorlösningar för industriella användningar. Ett unikt program med produkter och tjänster skapar den perfekta basen för säker och effektiv styrning av processer, till skydd för människor mot olyckor och för att undvika att skada miljön.

Vi har omfattande erfarenhet inom många branscher och känner till dina processer och krav. Därmed kan vi leverera intelligenta sensorer, perfekt anpassade till kundens behov. Kundanpassade systemlösningar testas och optimeras vid applikationscentren i Europa, Asien och Nordamerika. Detta gör oss till en pålitlig leverantör och utvecklingspartner.

Omfattande tjänster avrundar vår program: SICK LifeTime Services stöder dig under maskinens kompletta livstid och ger både säkerhet och produktivitet.

Det betyder “Sensor Intelligence.”

GLOBALT NÄRA DIG:

Kontaktpersoner och flera orter ➔ www.sick.com

SICK
Sensor Intelligence.