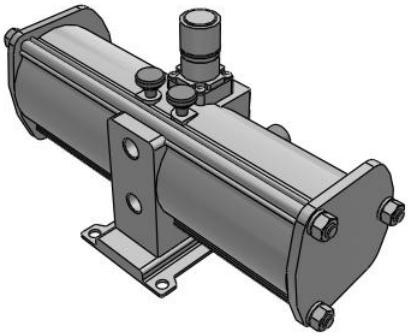

VBA2#A,4#A, Surpresseur
VBA43A-04GS

Fiche technique

General series information

- Durée de vie allongée.
- Bruit réduit.
- Condensation réduite.
- Plus grande fiabilité.



Booster régulateur pneumatique, commandé par manette

Spécifications standards

Exécutions spéciales	Standard
Taille du corps	43A (1/2, pression d'utilisation maxi 1.6 MPa)
Filetage	Rc (PT)
Orifice	04 (1/2)
Option	GS (manomètre [2 pcs.], Silencieux avec forte réduction du bruit)
Semi-standard	Standard
Pression du fluide	Compressed Air
Pression maximale d'utilisation	1.0 MPa
Pression minimale d'utilisation	0.2 MPa
Pression d'épreuve	2.4 MPa
Température ambiante max.	50 °C
Température ambiante min.	2 °C (No freezing)
Normes	No need
Nombre de connecteurs pneumatiques	3 pcs.
Débit d'écoulement	1600 l/min
Plage de la pression de réglage	0.2 à 1.6 MPa
Orifice	Rc 1/2
Multiplication de la pression	2 fois

Les caractéristiques peuvent être modifiées sans préavis et sans obligation de la part du fabricant.

SMC France 1 boulevard de Strasbourg Parc Gustave Eiffel - Bussy-Saint-Georges 77607 Marne-La-Vallée Cedex 3 01 64 76 10 00 https://www.smc.eu/fr-fr service_marketing@smc-france.fr

Mécanisme de réglage de la pression	Commande manuelle avec soupape de décharge
Pression d'alimentation (MPa)	0.1 à 1.0 MPa
Raccord du manomètre (Rc)(entrée/sortie : 2 positions)	1/8
Installation	Horizontal
Lubrification	Graisse (sans lubrification)
Poids	8.600 Kg

Les caractéristiques peuvent être modifiées sans préavis et sans obligation de la part du fabricant.

SMC France 1 boulevard de Strasbourg Parc Gustave Eiffel - Bussy-Saint-Georges 77607 Marne-La-Vallée Cedex 3 01 64 76 10 00 https://www.smc.eu/fr-fr service_marketing@smc-france.fr

Dimensions

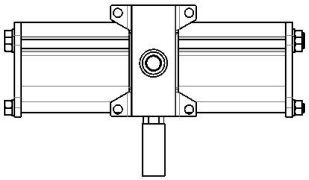

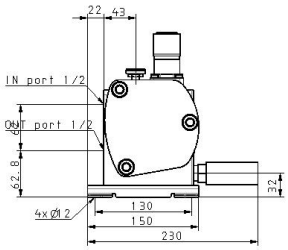

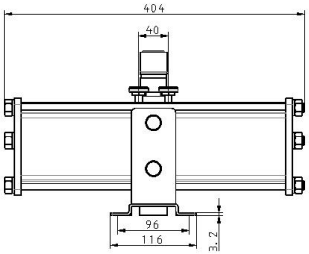

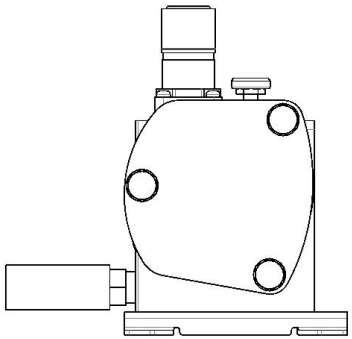

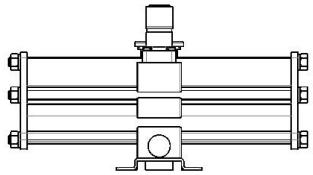

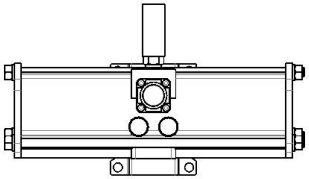

Les caractéristiques peuvent être modifiées sans préavis et sans obligation de la part du fabricant.

SMC France 1 boulevard de Strasbourg Parc Gustave Eiffel - Bussy-Saint-Georges 77607 Marne-La-Vallée Cedex 3 01 64 76 10 00 https://www.smc.eu/fr-fr service_marketing@smc-france.fr

Information supplémentaire

Catalogue	VBA-VBAT-Dd_FR.pdf
Operation manuals	OM_VBA-OM-L007_EN-E.pdf VBA_MM_M009GB-B.pdf MM_VBA20A_MM-L010EN-A.pdf VBA40A_MM_L004EN-B.pdf

Les caractéristiques peuvent être modifiées sans préavis et sans obligation de la part du fabricant.

SMC France 1 boulevard de Strasbourg Parc Gustave Eiffel - Bussy-Saint-Georges 77607 Marne-La-Vallée Cedex 3 01 64 76 10 00 https://www.smc.eu/fr-fr service_marketing@smc-france.fr