OY434S

Barrage immatériel de sécurité

OYA0610-30-2-09-P-1-A

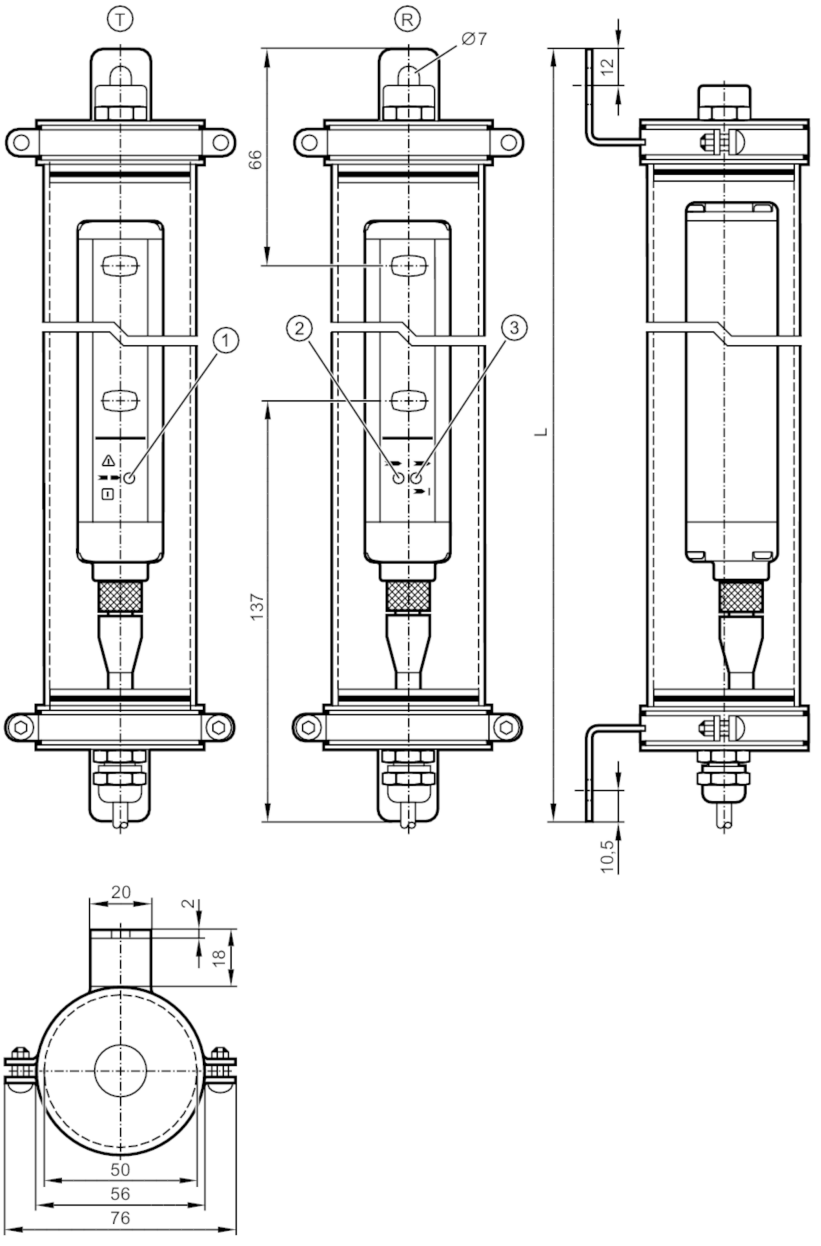

T émetteur
R récepteur
1 LED 3 couleurs rouge / vert / orange
2 LED 2 couleurs jaune / bleu
3 LED 2 couleurs rouge / vert

Caractéristiques du produit	
Type de lumière	lumière infrarouge
Technologie	PNP
Indice de protection	IP 65; IP 67; IP 69K; (avec tube protecteur: IP 69K)
Application	
Fonction de protection	protection de zone pour la main

OY434S

Barrage immatériel de sécurité

OYA0610-30-2-09-P-1-A

Données électriques		
Tolérance de la tension d'alimentation	[%]	20
Tension d'alimentation	[V]	24 DC
Classe de protection		III
Protection inversion de polarité		oui
Retard à la disponibilité	[s]	< 2
Type de lumière		lumière infrarouge
Longueur d'onde	[nm]	950
Récepteur		
Consommation	[mA]	83
Consommation chauffage	[mA]	333
Émetteur		
Consommation	[mA]	42
Consommation chauffage	[mA]	333
Sorties		
Technologie		PNP
Nombre des sorties OSSD		2
Courant max. par sortie OSSD	[mA]	400; (24 V)
Protection courts-circuits		oui
Zone de détection		
Hauteur de protection	[mm]	610
Résolution (capacité de détection d)	[mm]	30
Largeur de protection (puissance lumineuse basse)	[m]	0...3
Largeur de protection (haute puissance lumineuse)	[m]	2...10
Temps de réponse		
Temps de réponse	[ms]	9,5
Conditions d'utilisation		
Température ambiante	[°C]	-20...55
Humidité relative de l'air max.	[%]	95
Indice de protection		IP 65; IP 67; IP 69K; (avec tube protecteur: IP 69K)
Tests / homologations		
CEM		IEC 61496-1
Tenue aux chocs		IEC 61496-1
Tenue aux vibrations		IEC 61496-1
Classification de sécurité		
Type ESPE (CEI 61496-1)		2
Conforme aux exigences		ISO 13849-1: 2015 catégorie 2, PL c
		IEC 62061 SIL 1
Durée d'utilisation TM (Mission Time)	[h]	175200

OY434S

Barrage immatériel de sécurité

OYA0610-30-2-09-P-1-A

PFH	[1/h]	3,9E-08
Données mécaniques		
Poids	[g]	5575
Dimensions	[mm]	787 x 76 x 74
Matières		tube protecteur: PMMA transparent; Bouchon: POM; bride: inox (1.4404 / 316L); Joint d'étanchéité: silicone
Longueur L	[mm]	787
Afficheurs / éléments de service		
Indication	émetteur	1 x LED
	récepteur	2 x LED
Remarques		
Unité d'emballage		1 pièces
Raccordement électrique - récepteur		

Câble: 15 m, PVC; Longueur de câble max.: 100 m; 10 x 0,34 mm²

Raccordement

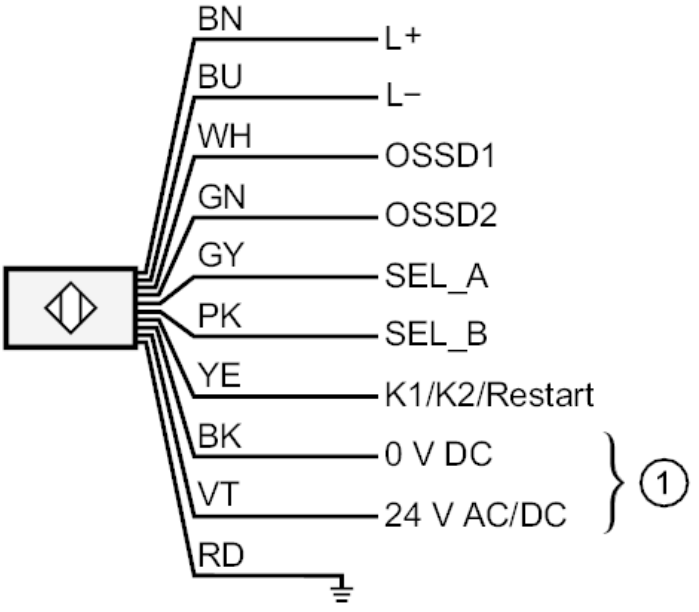

1: chauffage

Couleurs des fils conducteurs :

BK = noir
BN = brun
BU = bleu
GN = vert
GY = gris
PK = rose
RD = rouge
VT = violet
WH = blanc
YE = jaune

OY434S

Barrage immatériel de sécurité

OYA0610-30-2-09-P-1-A

Raccordement électrique - émetteur

Câble: 15 m, PVC; 8 x 0,34 mm²

Raccordement

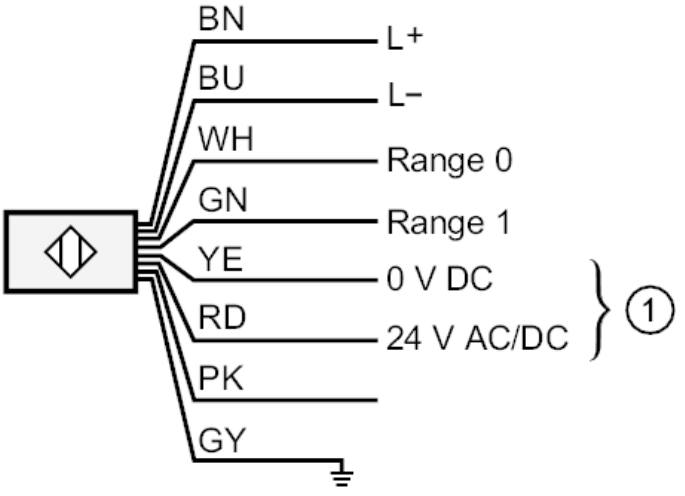

1:	chauffage
PK:	non utilisé
	Couleurs des fils conducteurs :
BN =	brun
BU =	bleu
GN =	vert
GY =	gris
PK =	rose
RD =	rouge
WH =	blanc
YE =	jaune