Solid-State-Relaisklemme - DEK-OE- 24DC/ 24DC/100KHZ - 2964283

Bitte beachten Sie, dass die hier angegebenen Daten dem Online-Katalog entnommen sind. Die vollständigen Informationen und Daten entnehmen Sie bitte der Anwenderdokumentation. Es gelten die Allgemeinen Nutzungsbedingungen für Internet-Downloads. (http://phoenixcontact.de/download)

Eingabe-Solid-State-Relais, Übertragungsfrequenz 100 kHz, mit Leuchtanzeige und Schutzbeschaltung im Ein- und Ausgangskreis, Eingang: 24 V DC, Ausgang: 4 - 30 V DC/50 mA

Ihre Vorteile

- Zur Störunterdrückung eingangsseitig mit einem Kondensator versehen
- Grenzfrequenz bis 100 kHz
- Unter anderem Signaleingaben an SPS Zählerkarten

RoHS

T B H

Kaufmännische Daten

Verpackungseinheit	10 STK
GTIN	4 017918 107413
GTIN	4017918107413
Gewicht pro Stück (exklusive Verpackung)	18,172 g
Gewicht pro Stück (inklusive Verpackung)	20,717 g
Zolltarifnummer	85364190
Herkunftsland	China
Verkaufsschlüssel	G1 - Relais

Technische Daten

Hinweis

Nutzungsbeschränkung	EMV: Klasse-A-Produkt, siehe Herstellererklärung im Downloadbereich
Art des Hinweises	Hinweis zur Anwendung
Hinweis	Verwendung von Brücken EB 80-DIK... in den DEK-Klemmen: Aufgrund möglicher (geringer) Ausdehnung des DEK-Gehäuses durch Feuchtigkeitsaufnahme aus der umgebenden Luft sowie einem ungünstigem Toleranzspiel zwischen einer größeren Anzahl von DEK-Klemmen und der EB 80-DIK...-Brücke wird empfohlen, bei Verwendung der Brücken EB 80-DIK... diese nach etwa 10 bis 12 DEK-Klemmen zu trennen und an der Stelle eine Drahtbrücke zur jeweils nächsten DEK-Klemme einzusetzen.

Solid-State-Relaisklemme - DEK-OE- 24DC/ 24DC/100KHZ - 2964283

Technische Daten

Maße

Breite	6,2 mm
Höhe	80 mm
Tiefe	56 mm

Umgebungsbedingungen

Umgebungstemperatur (Betrieb)	-20 °C ... 60 °C
Umgebungstemperatur (Lagerung/Transport)	-20 °C ... 70 °C

Eingangsdaten

Eingangsnennspannung U_N	24 V DC
Eingangsspannungsbereich bezogen auf U_N	0,8 ... 1,2
Eingangsspannungsbereich	19,2 V DC ... 28,8 V DC
Schaltschwelle "0"-Signal bezogen auf U_N	≤ 0,4
Schaltschwelle "1"-Signal bezogen auf U_N	≥ 0,8
Typischer Eingangsstrom bei U_N	6 mA
Einschaltzeit typisch	1,5 µs
Ausschaltzeit typisch	2 µs
Betriebsspannungsanzeige	LED gelb
Schutzbenennung	Verpolschutz
	Überspannungsschutz
Schutzschaltung/-Bauteil	Verpolschutzdiode
Übertragungsfrequenz	100 kHz
Verlustleistung bei Nennbedingung	3 mW

Ausgangsdaten

Ausgangsspannungsbereich	4 V DC ... 30 V DC
Grenzdauerstrom	50 mA
Ruhestrom	4,3 mA
Spannungsabfall bei max. Grenzdauerstrom	≤ 0,5 V DC
Ausgangsschaltung	3-Leiter, massegebunden
Schutzbenennung	Überspannungsschutz
Schutzschaltung/-Bauteil	Suppressordiode

Allgemein

Prüfspannung Eingang/Ausgang	2,5 kV AC
Einbaulage	beliebig
Montagehinweis	anreihbar ohne Abstand
Betriebsart	100 % ED

Anschlussdaten

Benennung Anschluss	Eingangsseite
Anschlussart	Schraubanschluss
Abisolierlänge	8 mm

Solid-State-Relaisklemme - DEK-OE- 24DC/ 24DC/100KHZ - 2964283

Technische Daten

Anschlussdaten

Schraubengewinde	M3
Leiterquerschnitt starr	0,2 mm² ... 4 mm²
Leiterquerschnitt flexibel	0,2 mm² ... 2,5 mm²
Leiterquerschnitt AWG	24 ... 12
Anzugsdrehmoment	0,5 Nm

Anschlussdaten 2

Benennung Anschluss	Ausgangsseite
Anschlussart	Schraubanschluss
Abisolierlänge	8 mm
Schraubengewinde	M3
Leiterquerschnitt starr	0,2 mm² ... 4 mm²
Leiterquerschnitt flexibel	0,2 mm² ... 2,5 mm²
Leiterquerschnitt AWG	24 ... 12
Anzugsdrehmoment	0,5 Nm

Normen und Bestimmungen

Normen/Bestimmungen	IEC 60664
	EN 50178
Isolierung	Basisisolierung
Verschmutzungsgrad	2
Überspannungskategorie	II

Environmental Product Compliance

REACh SVHC	Lead 7439-92-1
China RoHS	Zeitraum für bestimmungsgemäße Verwendung (EFUP): 50 Jahre
	Informationen über gefährliche Substanzen finden Sie in der Herstellererklärung unter dem Reiter "Downloads"

Zeichnungen

Solid-State-Relaisklemme - DEK-OE- 24DC/ 24DC/100KHZ - 2964283

Schaltplan

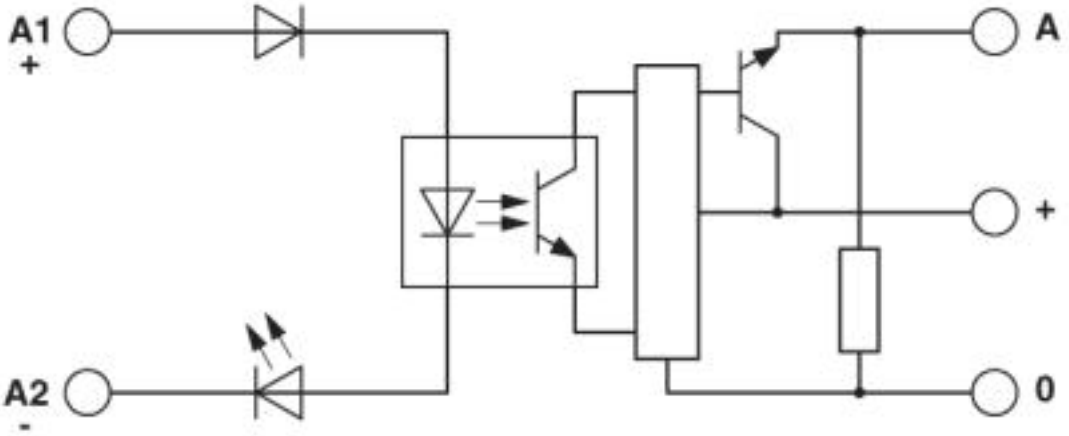

Klassifikationen

eCl@ss

eCl@ss 4.0	27371100
eCl@ss 4.1	27371100
eCl@ss 5.0	27371000
eCl@ss 5.1	27371000
eCl@ss 6.0	27371600
eCl@ss 7.0	27371604
eCl@ss 8.0	27371604
eCl@ss 9.0	27371604

ETIM

ETIM 2.0	EC001504
ETIM 3.0	EC001504
ETIM 4.0	EC001504
ETIM 5.0	EC001504
ETIM 6.0	EC001504
ETIM 7.0	EC001504

UNSPSC

UNSPSC 6.01	30211916
UNSPSC 7.0901	39121542
UNSPSC 11	39121542
UNSPSC 12.01	39121542
UNSPSC 13.2	39122326

Approbationen

Approbationen

Solid-State-Relaisklemme - DEK-OE- 24DC/ 24DC/100KHZ - 2964283

Approbationen

Approbationen

EAC

Ex Approbationen

Approbationsdetails

EAC	EAC	TR_TS_D_00573_c

Zubehör

Zubehör

Einlegebrücke

Einlegebrücke - EB 2- DIK RD - 2716693

Einlegebrücke, Rastermaß: 6,15 mm, Polzahl: 2, Farbe: rot

Einlegebrücke - EB 3- DIK RD - 2716745

Einlegebrücke, Rastermaß: 6,15 mm, Polzahl: 3, Farbe: rot

Einlegebrücke - EB 4- DIK RD - 2716758

Einlegebrücke, Rastermaß: 6,15 mm, Polzahl: 4, Farbe: rot

Solid-State-Relaisklemme - DEK-OE- 24DC/ 24DC/100KHZ - 2964283

Zubehör

Einlegebrücke - EB 5- DIK RD - 2716761

Einlegebrücke, Rastermaß: 6,15 mm, Polzahl: 5, Farbe: rot

Einlegebrücke - EB 10- DIK RD - 2716774

Einlegebrücke, Rastermaß: 6,15 mm, Polzahl: 10, Farbe: rot

Einlegebrücke - EB 2- DIK BU - 2716648

Einlegebrücke, Rastermaß: 6,15 mm, Polzahl: 2, Farbe: blau

Einlegebrücke - EB 3- DIK BU - 2716651

Einlegebrücke, Rastermaß: 6,15 mm, Polzahl: 3, Farbe: blau

Einlegebrücke - EB 4- DIK BU - 2716664

Einlegebrücke, Rastermaß: 6,15 mm, Polzahl: 4, Farbe: blau

Solid-State-Relaisklemme - DEK-OE- 24DC/ 24DC/100KHZ - 2964283

Zubehör

Einlegebrücke - EB 5- DIK BU - 2716677

Einlegebrücke, Rastermaß: 6,15 mm, Polzahl: 5, Farbe: blau

Einlegebrücke - EB 10- DIK BU - 2716680

Einlegebrücke, Rastermaß: 6,15 mm, Polzahl: 10, Farbe: blau

Einlegebrücke - EB 80- DIK BU - 2715940

Einlegebrücke, Rastermaß: 6,2 mm, Polzahl: 80, Farbe: blau

Einlegebrücke - EB 80- DIK RD - 2715953

Einlegebrücke, Rastermaß: 6,2 mm, Polzahl: 80, Farbe: rot

Einlegebrücke - EB 80- DIK WH - 2715788

Einlegebrücke, Rastermaß: 6,15 mm, Polzahl: 80, Farbe: weiß

Klemmenmarker beschriftet

Solid-State-Relaisklemme - DEK-OE- 24DC/ 24DC/100KHZ - 2964283

Zubehör

Zackband - ZB 6,LGS:FORTL.ZAHLEN - 1051016

Zackband, Streifen, weiß, beschriftet, beschriftbar mit: CMS-P1-PLOTTER, längs bedruckt: fortlaufende Zahlen 1 ... 10, 11 ... 20 usw. bis 491 ... 500, Montageart: verrasten in hoher Schildchennut, für Klemmenbreite: 6,2 mm, Schriftfeldgröße: 6,15 x 10,5 mm

---

Klemmenmarker unbeschriftet

Zackband - ZB 6:UNBEDRUCKT - 1051003

Zackband, Streifen, weiß, unbeschriftet, beschriftbar mit: PLOTMARK, CMS-P1-PLOTTER, Montageart: verrasten in hoher Schildchennut, für Klemmenbreite: 6,2 mm, Schriftfeldgröße: 6,15 x 10,5 mm

---

Zackband - ZB 6/WH-100:UNBEDRUCKT - 5060935

Zackband, Streifen, weiß, unbeschriftet, beschriftbar mit: PLOTMARK, CMS-P1-PLOTTER, Montageart: verrasten in hoher Schildchennut, für Klemmenbreite: 6,2 mm, Schriftfeldgröße: 6,15 x 10,5 mm

---

Sensor-/Aktor-Klemme

Initiatoren-/Aktorenklemme - DIKD 1,5 - 2715979

Initiatoren-/Aktorenklemme, Anschlussart: Schraubanschluss, Querschnitt: 0,2 mm² - 4 mm², AWG: 24 - 12, Breite: 6,2 mm, Farbe: grau, Montageart: NS 35/7,5, NS 35/15

Trennplatte

Trennplatte - D-DEK 1,5 GN - 2716949

Deckel als Abschluss einer Klemmenreihe, Farbe: grün

Phoenix Contact 2019 © - all rights reserved
http://www.phoenixcontact.com