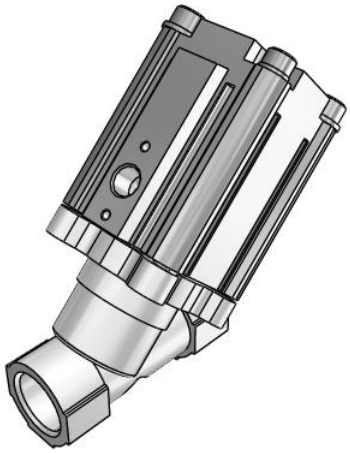

VXB, Commande pneumatique, Vanne à siège incliné
VXB215BA

Fiche technique

General series information

- Pour vapeur (Peut être utilisé avec de l'air et de l'eau).
- Faible perte de charge grâce à sa structure à siège incliné.
- Faible fuite 10 cm3/min max. (Joint élastomère).
- Grande durée de vie: 3 millions de cycles (Vapeur) 5 millions de cycles (Air).
- Matière du corps: Équivalent à l'acier inox 316L, Bronze (CAC).

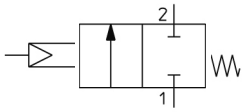

Electrodistributeur 2/2, normalement fermé
Commande par pression Contrôle mécanique
Ressort

Spécifications standards

Matière du corps/Raccord/Diamètre de l'orifice	B (Bronze, 1/2, 14)
Modèle à pression	Standard
Filetage	A (G)
Indicateur	Non
Options spéciales	Sans
Température maximum du fluide	183 ºC
Pression maximale d'utilisation	0.6 MPa
Pression d'épreuve	2.4 MPa
Température ambiante max.	60 ºc;60 ºc
Température ambiante min.	-20 ºC;-20 ºC
Pneumatic input connection	G 1/8
Diamètre de l'orifice	Ø14 mm
Poids	0.620 Kg

Les caractéristiques peuvent être modifiées sans préavis et sans obligation de la part du fabricant.

SMC France 1 boulevard de Strasbourg Parc Gustave Eiffel - Bussy-Saint-Georges 77607 Marne-La-Vallée Cedex 3 01 64 76 10 00 https://www.smc.eu/fr-fr service_marketing@smc-france.fr

Dimensions

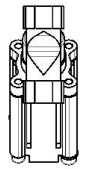

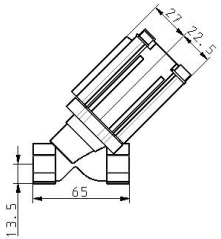

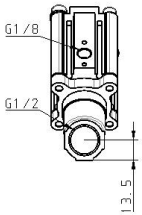

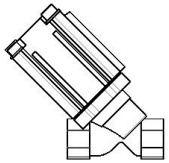

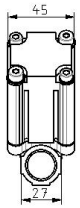

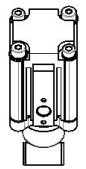

Les caractéristiques peuvent être modifiées sans préavis et sans obligation de la part du fabricant.

SMC France 1 boulevard de Strasbourg Parc Gustave Eiffel - Bussy-Saint-Georges 77607 Marne-La-Vallée Cedex 3 01 64 76 10 00 https://www.smc.eu/fr-fr service_marketing@smc-france.fr

Constructions

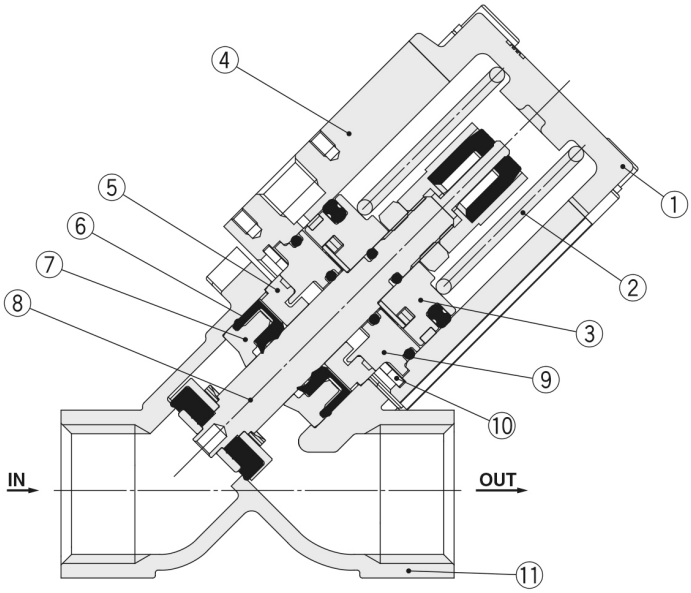

Nomenclature

N°	Description	Matière
1	**Ensemble fond**	Équivalent à l'acier inox 316L, FKM
2	**Ressort**	Acier inoxydable 304
3	**Ensemble piston**	Aluminium, FKM, PTFE, acier inoxydable 304
4	**Corps actionneur**	Aluminium
5	**Bague de guidage**	PPS
6	Joint de séparation avec fonction racleur	FKM
7	**Racleur en résine**	PEEK
8	**Clapet principal**	FKM, équivalent à l'acier inox 316L
9	**Flasque de guidage**	Aluminium, FKM
10	**Circlip rond de type R**	Fe
11	**Corps**	CAC ou équivalent à l'acier inox 316L

Les caractéristiques peuvent être modifiées sans préavis et sans obligation de la part du fabricant.

SMC France 1 boulevard de Strasbourg Parc Gustave Eiffel - Bussy-Saint-Georges 77607 Marne-La-Vallée Cedex 3 01 64 76 10 00 https://www.smc.eu/fr-fr service_marketing@smc-france.fr

Information supplémentaire

Catalogue VXB-B_FR.pdf

Les caractéristiques peuvent être modifiées sans préavis et sans obligation de la part du fabricant.

SMC France 1 boulevard de Strasbourg Parc Gustave Eiffel - Bussy-Saint-Georges 77607 Marne-La-Vallée Cedex 3 01 64 76 10 00 https://www.smc.eu/fr-fr service_marketing@smc-france.fr