■ CPH50

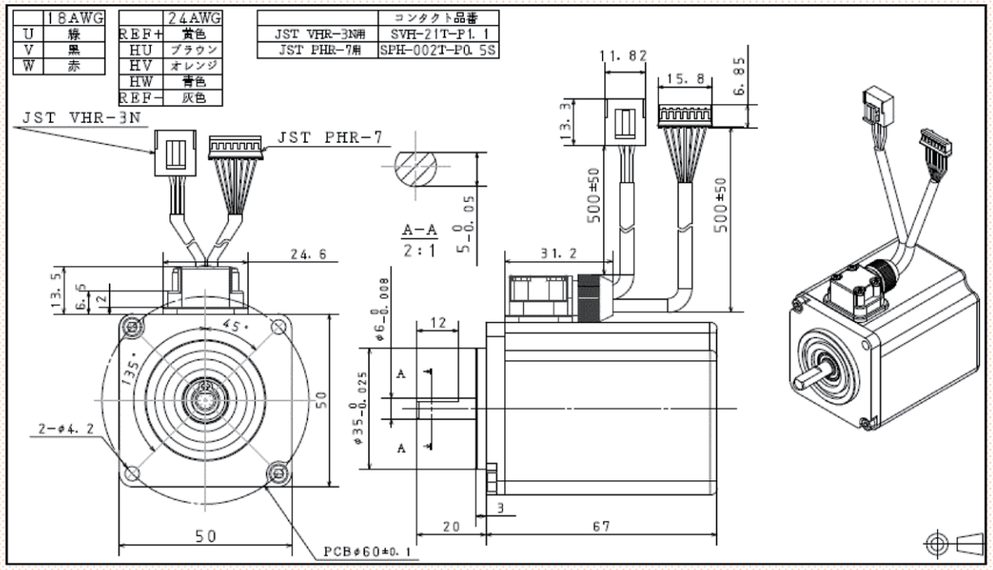

ラベル表示Parts Number：MSH50-F39D6-ST1　　モータ外観：黒色/灰色

仕様

No	Parameter	Symbol	Unit	Typ.		
1	定格電圧	Er	V	12	24	36
2	定格出力	Pr	W	60	140	210
3	定格トルク	Tr	Nm	0.2	0.2	0.18
			kgf·cm	2.0	2.0	1.84
4	定格回転数	Nr	rpm	2700	6650	10900
5	定格電流	Ir	Arms	6.7	6.2	6.2
6	無負荷回転数	No	rpm	4320	8060	12270
7	無負荷電流	Iin	Arms	0.29	0.73	1.1
8	トルク定数	Kt	Nm/amp	0.032	0.035	0.035
9	逆起電圧定数	Ke	V/Krpm	3.3	3.7	3.7
10	端子間抵抗	Rt	Ω	0.30		
11	ロータイナーシャ	J	Kg·cm²	1.15		
12	コギングトルク	Tc	mNm	0		
13	端子間インダクタンス	Lt	uH	26		
14	機械的時定数	Tm	ms	34		
15	電気的時定数	Te	ms	0.082		
16	モータ重量	Wm	kg	0.58		
17	最大効率	η	%	86		
18	コイル最高温度	Temp	℃	125		
19	極数	N	Pol	6		
20	絶縁等級	E種				

製品の仕様は予告無しに変更される場合があります。定格値は、すべて室温(25℃)にての値で、仕様の特性保証は、カタログ仕様の±10%である。ただし、無負荷電流は参考値である。

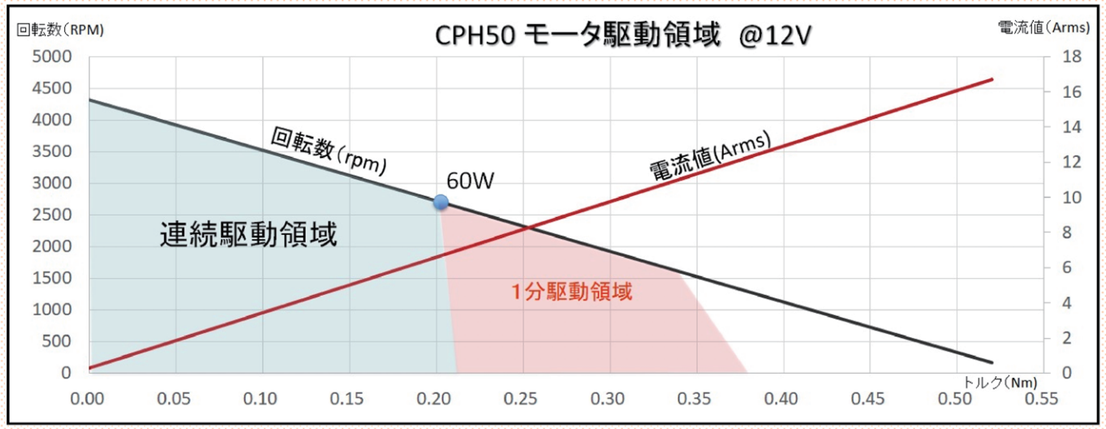

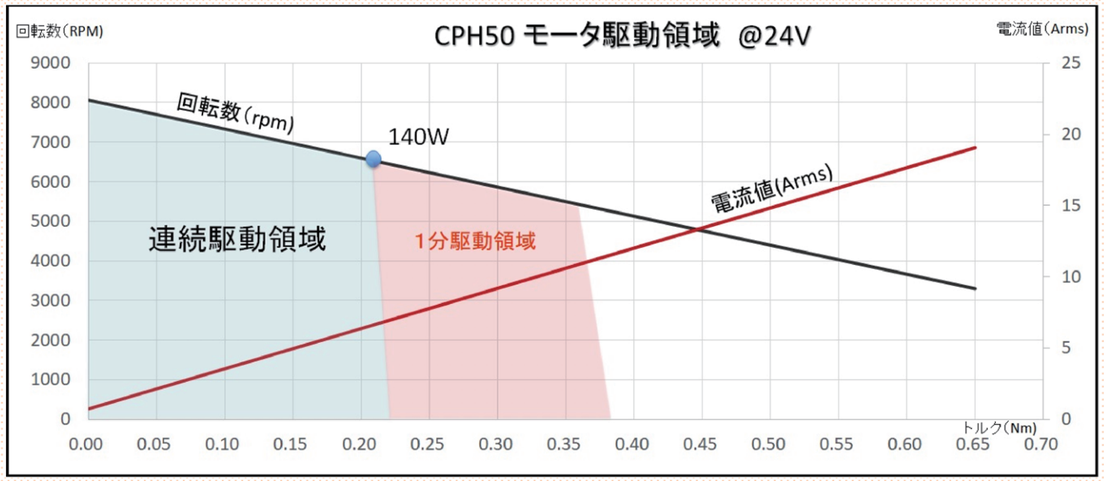

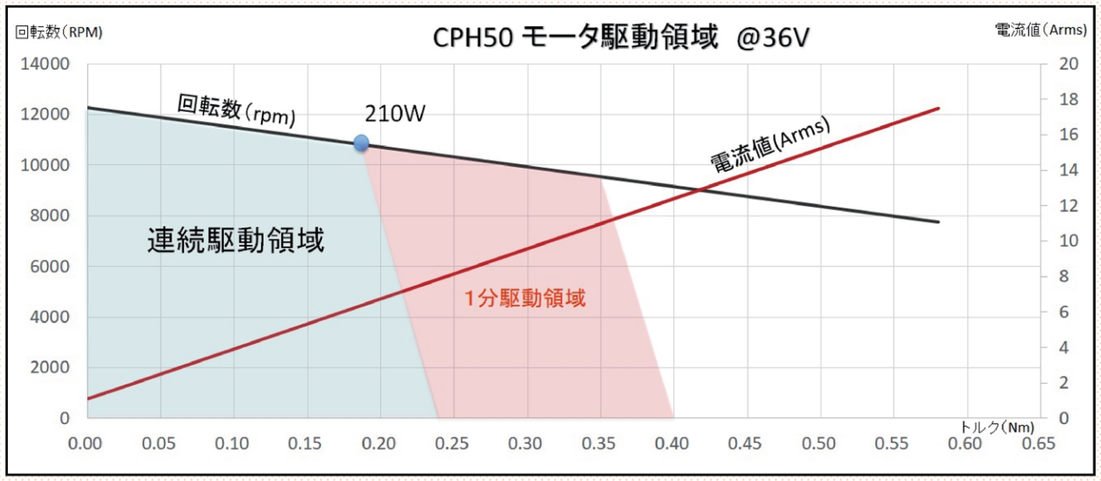

製品の仕様は予告無しに変更される場合があります。定格値は、すべて室温(25℃)にての値で、仕様の特性保証は、カタログ仕様の±10%である。

コアレスモーター株式会社
〒242-0007　神奈川県大和市中央林間4丁目9番3-2号
会社名： コアレスモータ株式会社
電話：046-277-5022
FAX: 046-204-6664
Home Page: http://www.cls-motor.com/