IGR200

Détecteur inductif tout inox

IGK3006BBPKG/AM/SC/US-104

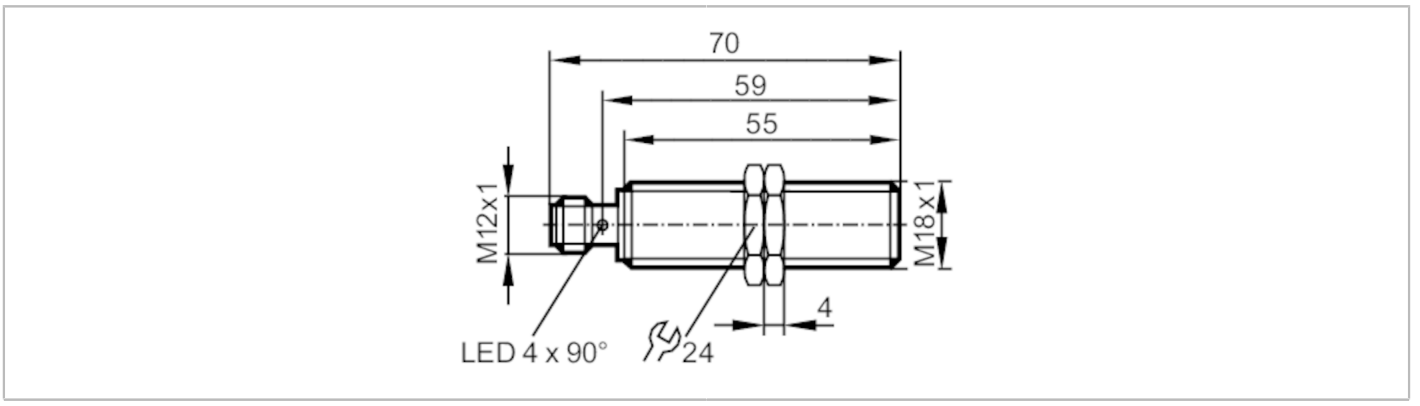

Caractéristiques du produit			
Technologie			PNP
Fonction de sortie			normalement ouvert
Portée	[mm]		6
Boîtier			boîtier fileté
Dimensions	[mm]		M18 x 1 / L = 70
Application			
Caractéristique spécifique			contacts dorés; Portée augmentée; Boîtier entièrement métallique; Résistant aux champs électromagnétiques
Application			Utilisation dans des applications de soudure
Tenue en pression		100 bar	10 MPa
Remarque sur la tenue en pression			face active
Résistant aux champs électromagnétiques			oui; (durée de l'impulsion du courant de soudage: < 200 ms)
Données électriques			
Tension d'alimentation	[V]		10...30 DC
Consommation	[mA]		< 20
Classe de protection			III
Protection inversion de polarité			oui
Sorties			
Technologie			PNP
Fonction de sortie			normalement ouvert
Chute de tension max. sortie de commutation DC	[V]		2,5
Courant de sortie (au maintien) de la sortie de commutation DC	[mA]		100
Fréquence de commutation DC	[Hz]		2
Protection courts-circuits			oui
Version protection courts-circuits			pulsé
Protection surcharges			oui

IGR200

Détecteur inductif tout inox

IGK3006BBPKG/AM/SC/US-104

Zone de détection			
Portée	[mm]	6	
Portée de travail	[mm]	0...4,9	
Portée augmentée		oui	
Exactitude / déviations			
Facteur de correction		acier: 1 / inox: 0,7 / laiton: 0,7 / aluminium: 0,5 / cuivre: 0,2	
Hystérésis	[% de Sr]	1...20	
Conditions d'utilisation			
Température ambiante	[°C]	0...85	
Indice de protection		IP 67	
Tests / homologations			
CEM		EN 61000-4-2 ESD	4 kV CD / 8 kV AD
		EN 61000-4-3 rayonnement HF	10 V/m
		EN 61000-4-4 Burst	2 kV
		EN 61000-4-6 parasites HF conduits par le câble	10 V
		EN 55011 émission	classe B
Tenue aux impacts			1 J
MTTF	[Années]	1152	
Logiciel Embedded inclus		oui	
Homologation UL		Ta	-25...70 °C
		Enclosure type	Type 1
		alimentation en tension	Limited Voltage/Current
		N° d'agrément UL	A012
		Numéro de fichier UL	E174191
Données mécaniques			
Poids	[g]	61,5	
Boîtier		boîtier fileté	
Type de montage		encastrable	
Dimensions	[mm]	M18 x 1 / L = 70	
Désignation du filetage		M18 x 1	
Matières		boîtier: inox (1.4404 / 316L) revêtement anti-adhésif; face active: inox (1.4404 / 316L) revêtement anti-adhésif; fenêtre LED: PEI; écrous de fixation: inox (1.4404 / 316L) revêtement anti-adhésif	
Couple de serrage	[Nm]	20	
Boîtier entièrement métallique		oui	
Afficheurs / éléments de service			
Indication		état de commutation	4 x 90° LED, jaune
		fonctionnement	1 x LED, vert
Accessoires			
Fourniture		écrous de fixation: 2	
Remarques			
Unité d'emballage		1 pièces	

IGR200

Détecteur inductif tout inox

IGK3006BBPKG/AM/SC/US-104

Raccordement électrique

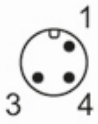

Raccordement

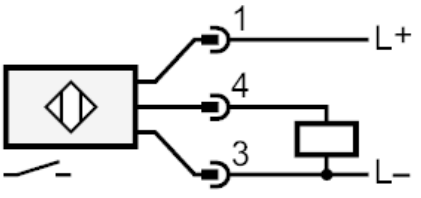

Raccordement électrique - connecteur

Connecteur: 1 x M12; Contacts: doré

Diagrammes et courbes

Montage

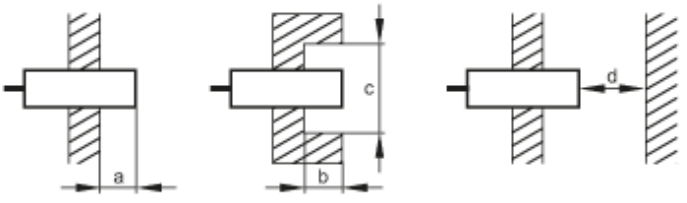

[mm]	a	b	c (Ø)	d
Fe	0	0	-	18
Al	13	20	54	18

