Folienführung offen (Anlieferungszustand)
with opening foil guide mounted (state at time of supply)

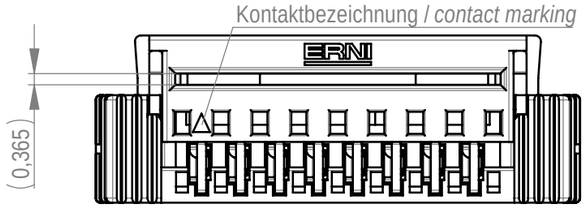

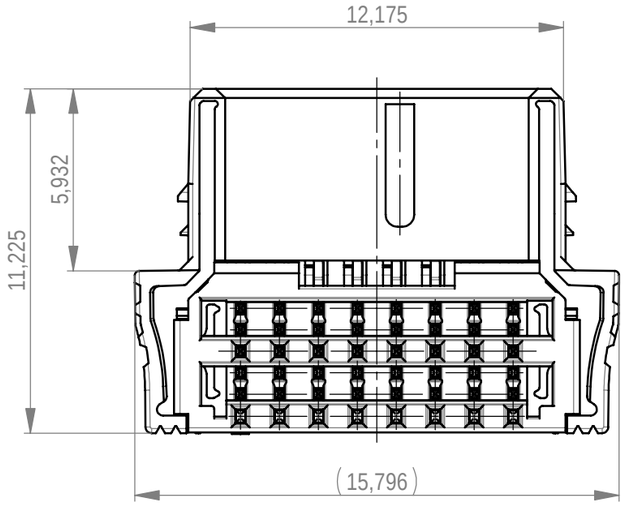

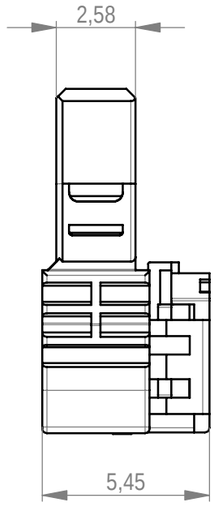

Folienführung geschlossen
foil guide pressed on

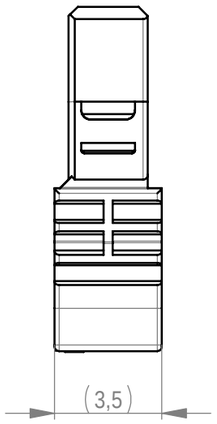

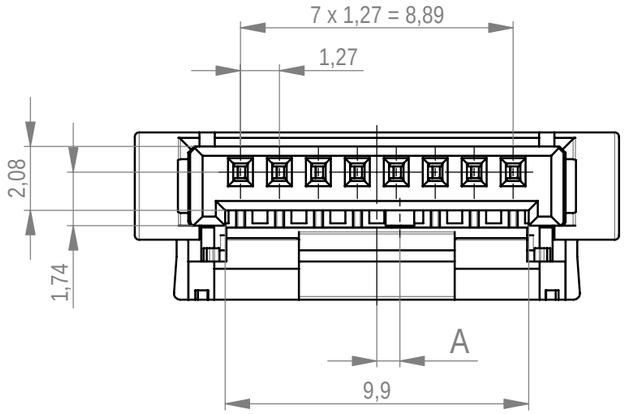

Verpackt in Tray - *tray packaging*
Verpackungseinheit 114 Stück - *packaging unit 114 pcs*

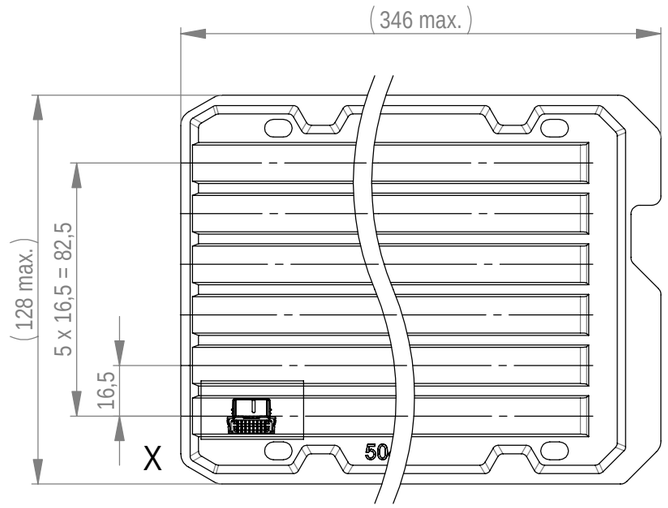

Detail X
M / scale 2:1

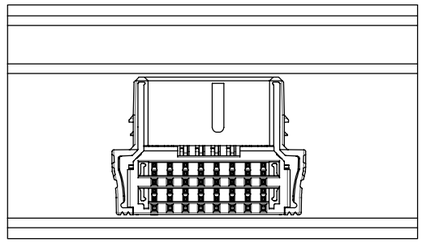

544328-E	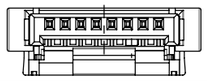	rot *red*	2,25	
544327-E	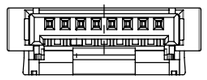	grün *green*	2,25	
544326-E	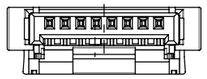	blau *blue*	0,75	
544325-E	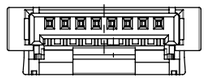	schwarz *black*	0,75	
Ident-Nr. *part-no.*	Codierung *coding*	Farbe *colour*	A	Bemerkung *remark*

Weitergabe sowie Vervelfältigung dieses Dokuments, Verwertung und Mitteilung seines Inhalts sind verboten, sowie nicht ausdrücklich gestattet. Zuwiderhandlungen verpflichten zu Schadenersatz. Alle Rechte für den Fall der Patent-, Gebrauchsmuster- oder Geschmacksmustereintragung vorbehalten.
The reproduction, distribution and utilization of this document as well as the communication of its contents to others without express authorization is prohibited. Offenders will be held liable for the payment of damages. All rights reserved in the event of the grant of a patent, utility model or design.

Die deutsche Version dieser Zeichnung dient nur zur Erleichterung der Handhabung. Bei Abweichungen von dem englischen Original gilt das englische Original.
The german version of this drawing has been offered for convenience only and may deviate from the english original. In case of any deviation the English version shall prevail.

Dimension no.	Tolerances Dim. for Information ISO 8015	All Dimensions in mm	Scale 5:1 Material	
Customer drawing: This Drawing is a controlled Document.	Subject to modification without prior notice. Drawing will not be updated.		ERNI-MicroBridge Female A Flexfoil 08pin	
A / Index	07.04.2026 / Date	TE Connectivity	C-544324-E	C / A3
			Class MCBA	