RHS90A, RHS90AD

Accessoires: dissipateurs thermiques

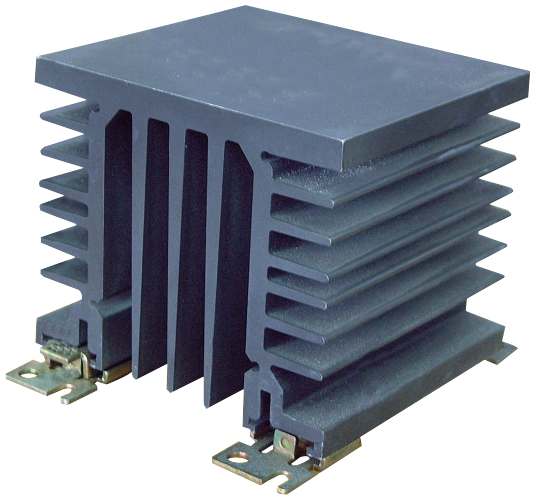

Principales caractéristiques

- Résistance thermique 0.97°C/W
- Convient au montage des relais statiques en configuration 1-phase
- Montage sur rail DIN
- Convient au montage en tableau
- Dimensions L x H x P: 90 x 103 x 80 mm
- Conformité RoHs

Description

Dissipateur thermique équipé pour montage d'un (1) relais statique RG en configuration 1-phase.
Ajouté à la réf. commerciale du relais statique, le suffixe H16 correspond aux dissipateurs montés en usine. Les conditions sont applicables. Pour plus amples détails, consulter votre agent commercial Carlo Gavazzi.

Structure



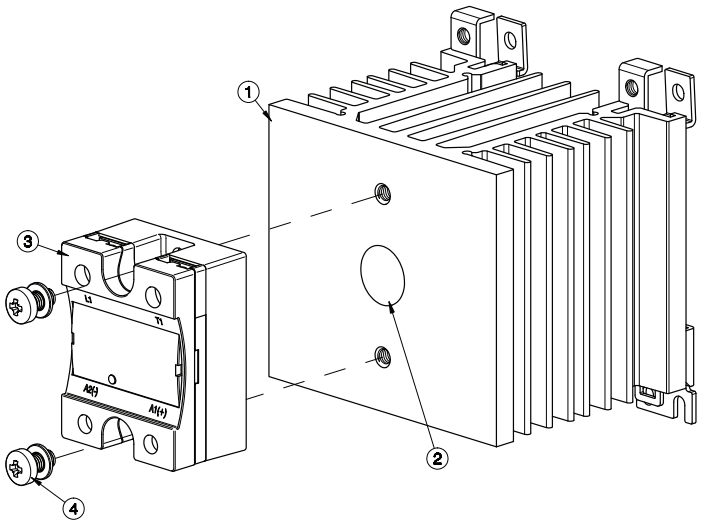

Élément	Composant	Qty	RHS90A	RHS90AD
1	Dissipateur thermique équipé RHS90A	1	Fournie	Fournie
2	Pâte thermique HTS02S	1	Fournie	Non fournie
3	Relais statique 1-Phase 45x59mm	1	Non fournie	Non fournie
4	M5x10mm PZ2 + rondelle	2	Fournie	Fournie

Remarques:
* 113mm pour RK..C, 124mm pour RK..P (avec connecteurs).
Dimensions inclus relais.

Caractéristiques

Généralités

Couple de serrage du relais statique	1.5Nm (13.3 lb-in)
Poids (sans relais)	env. 650g
Matériau	Aluminium
Finition	Anodisation noire
Montage d'un ventilateur	Possible: RHSF60-24

Courbe de résistance thermique

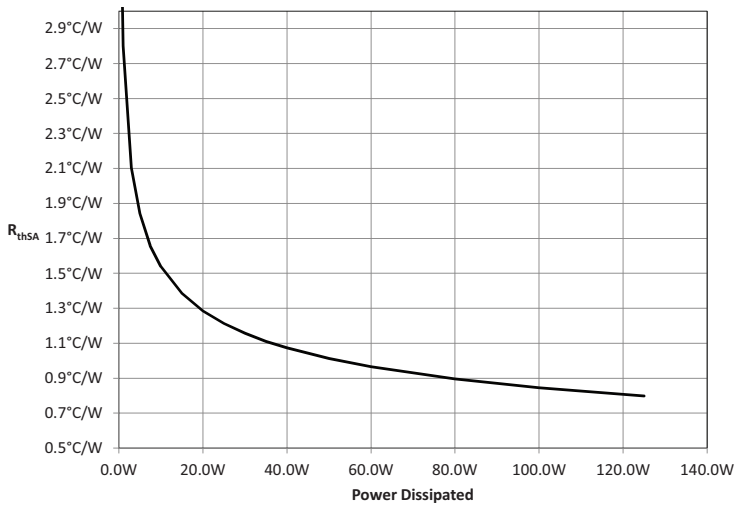

Position de montage

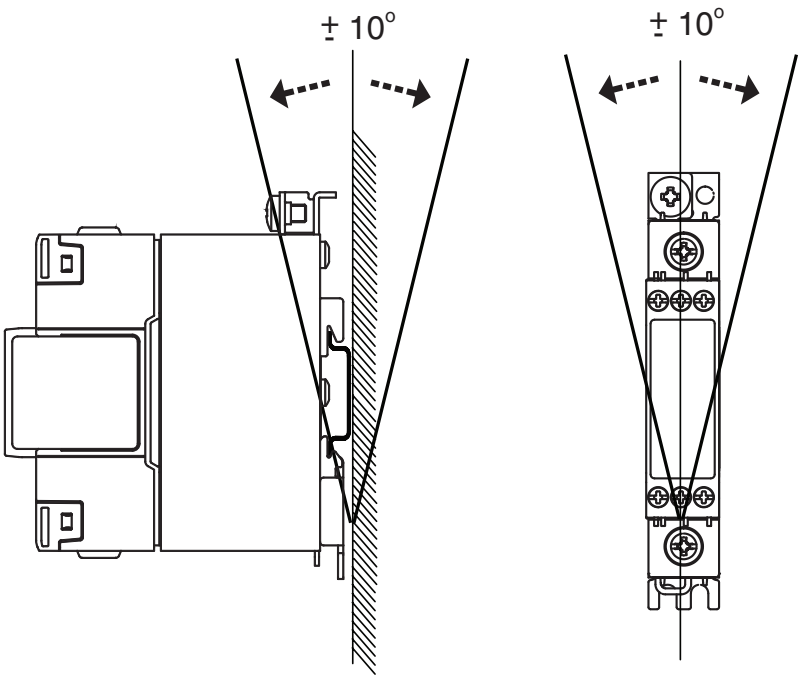

Installation

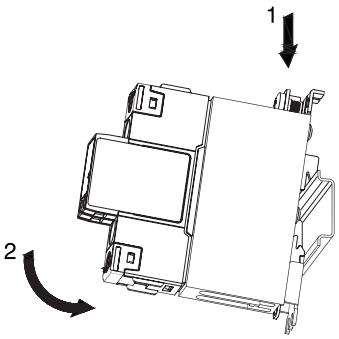

Fig. 1 *Montage sur rail DIN*

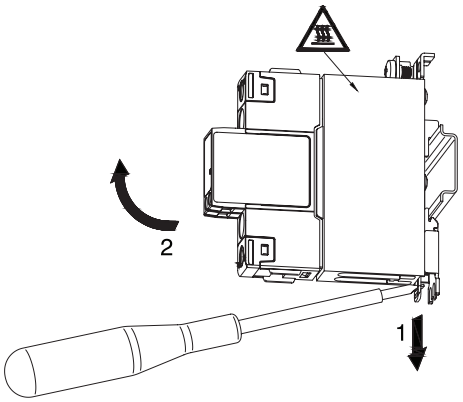

Fig. 2 *Dépose d'un SSRmonté sur rail DIN*

Les illustrations sont qu'à titre d'exemple.

Caractéristiques maximales du courant (par relais)

1. Les recommandations suivantes s'appliquent uniquement à un ensemble relais + dissipateur monté comme illustré dans les instructions d'installation, sauf indication contraire.
2. Les caractéristiques indiquées s'appliquent à un relais statique unipolaire. L'outil de sélection disponible à l'adresse www.productselection.net permet de choisir en ligne des courants de charge différents, des températures ambiantes différentes ou plusieurs relais sur un même dissipateur.
3. Ces recommandations s'appliquent uniquement au produit d'interface thermique spécifié par Carlo Gavazzi entre le relais et le dissipateur. L'utilisation d'une interface thermique différente est susceptible d'invalider ces recommandations.

Pâte à changement de phase pré-attachée

1x 2-pole SSR	Température ambiante							
	°C	**20**	**30**	**40**	**50**	**60**	**70**	**80**
	°F	**68**	**86**	**104**	**122**	**140**	**158**	**176**
RK 2.. (par pôle)	**50**	44.5	39.5	34.5	30	25	20	15
	51	49	43.5	38	32.5	27	21.5	16.5
	75	56	50	43.5	37	31	24.5	18

Pâte thermique, HTS02S

1x 1-phase SSR	Température ambiante							
	°C °F	20 68	30 86	40 104	50 122	60 140	70 158	80 176
RA..L RA..T	10	10	10	10	10	10	10	-
	25	25	25	23	20	17	13.5	-
RA..	25	25	25	25	22.5	18.5	14	-
	50	45	42.5	36.5	30.5	24.5	18.5	-
	90	60.5	56.5	48.5	40.5	32.5	24.5	-
	110	68.5	64	55	45.5	36	27	-
RA60..	50	44.5	42	36.5	30.5	25	19	-
RA2A.. (par pôle)	25	25	25	25	23	18	12	-
	40	34.5	33	29.5	25.5	20	13	-
	25M	25	25	25	23	18	12	-
	40M	35.5	33.5	30	26	19.5	13	-
RS1A..	10	10	10	10	9.5	7.5	5.5	-
	25	25	25	25	25	25	18.5	-
	40	40.0	40.0	40	38.5	29	20	-
RS1A..E	25	23	22	19	16.5	14	11	-
	40	28	26	23	19.5	16.5	13.5	-
RM1A.. RM1B.. RM1C..	25	25	25	25	25	25	18.5	-
	50	50	50	47.5	38.5	29	20	-
	75	73.5	69	58	46.5	35	24	-
	100	83	76.5	63.5	50.5	38	25.5	-
RM1A60.. RM1B60.. RM1C60.. RM1E60..	50	49.5	47.5	42.5	37.5	30	20.5	-
RAM1A.. RAM1B.. RM1E..	25	25	25	25	25	25	18.5	10.5
	50	50	50	47.5	38.5	29	20	11
	75	73.5	69	58	46.5	35	24	13
	100	73.5	69	58	46.5	35	24	13
	125	83	76.5	63.5	50.5	38	25.5	14
RM1D060	10	10	10	10	10	10	10	10
	20	20	20	20	20	20	20	10
	50	50	50	50	50	43.5	32	16.5
	100	100	100	97	83.5	68	49.5	24.5
RM1D200	20	20	20	20	20	19.5	17	13.5
	50	50	50	46	41.5	37	31.5	25.5
RM1D500	10	10	10	10	10	10	10	9

Platine thermique, KK071CUT

1x 1-phase SSR	Température ambiante							
	°C °F	20 68	30 86	40 104	50 122	60 140	70 158	80 176
RA..L RA..T	10	10	10	10	10	10	10	-
	25	24	23	20.5	17.5	15	12	-
RA..	25	25	25	24.5	21	17	13	-
	50	40	37.5	32.5	27	22	16.5	-
	90	50	47	40.5	34	27	20.5	-
	110	56	52.5	45.0	37.5	30	22.5	-
RA60..	50	39.5	37	32.5	27.5	22.5	17	-
RA2A.. (par pôle)	25	25	25	23.5	21	18	12.5	-
	40	31	29.5	26.5	23	19.5	13.5	-
	25M	25	25	23.5	21	18.0	12.5	-
	40M	32	30	27	23.5	20	13.5	-
RS1A..	10	10	10	10	9	7	5	-
	25	25	25	25	25	22	15.5	-
	40	40	40	38	31	23.5	16.5	-
RS1A..E	25	20.5	19.5	17	14.5	12.5	10	-
	40	24	22.5	19.5	17	14	11.5	-
RM1A.. RM1B.. RM1C..	25	25	25	25	25	22	15.5	-
	50	48.5	45	38	31	23.5	16.5	-
	75	56	52	44	35.5	27	19	-
	100	61.5	57	48	38.5	29	20	-
RM1A60.. RM1B60.. RM1C60.. RM1E60..	50	44	42	37.5	31.5	24.5	17	-
RAM1A.. RAM1B.. RM1E..	25	25	25	25	25	22	15.5	9
	50	48.5	45	38	31	23.5	16.5	9
	75	56	52	44	35.5	27	19	10.5
	100	56	52	44	35.5	27	19	10.5
	125	61.5	57	48	38.5	29	20	11
RM1D060	10	10	10	10	10	10	10	9.5
	20	20	20	20	20	20	18.5	9.5
	50	50	50	50	49	40.5	30	15.5
	100	100	97.5	874	75	61.5	45.5	23
RM1D200	20	20	20	20	20	18	15.5	12.5
	50	46	44.5	41	37	33	28.5	23.5
RM1D500	10	10	10	10	10	10	10	8.5

Références

Composants compatibles CARLO GAVAZZI

Usage	Numéro de version	Nota
Supports thermiques	KK071CUT	50 par boîte
Pâte thermique	HTS02S	Pâte thermique à base de silicone en sachet de 2.38 ml
Visserie	SRWKITM5X10MM	20 par boîte
Ventilateur	RHSF60-24	24VCC, 60x60mm

Lectures complémentaires

Information	Où le trouver
Guide choix dissipateurs	https://gavazziautomation.com/nsc/FR/FR/solid_state_relays
Accessoires	https://gavazziautomation.com/images/PIM/DATASHEET/FRA/SSR_Accessories.pdf

Code de commande

RHS90A□

Saisir le code relatif à l'option correspondante à la place de □

Code	Option	Description
R	-	
H	-	
S	-	
9	-	
0	-	
A	-	
□		Avec pâte thermique
	D	Sans pâte thermique

COPYRIGHT ©2024
Sous réserve de modifications.
Télécharger le PDF: https://gavazziautomation.com