O6S200

Barrage photoélectrique émetteur

O6S-OOKG

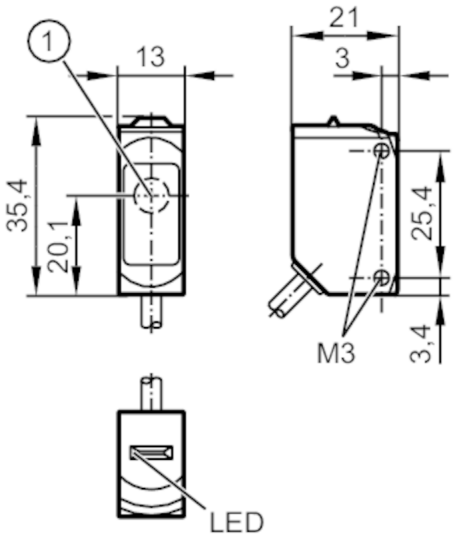

1 Détection

Caractéristiques du produit		
Type de lumière		lumière rouge
Boîtier		rectangulaire
Application		
Principe de fonctionnement		Barrage photoélectrique
Données électriques		
Tension d'alimentation	[V]	10...30 DC
Consommation	[mA]	11; ((24 V))
Classe de protection		III
Type de lumière		lumière rouge
Longueur d'onde	[nm]	633
Zone de détection		
Emetteur / récepteur		émetteur
Portée	[m]	< 10
Diamètre max. du spot lumineux	[mm]	300
Dimensions du spot lumineux valables pour		pour la portée maximale
Conditions d'utilisation		
Température ambiante	[°C]	-25...60
Indice de protection		IP 65; IP 67
Tests / homologations		
CEM		EN 60947-5-2
MTTF	[Années]	2600

O6S200

Barrage photoélectrique émetteur

O6S-OOKG

Homologation UL		Ta	-25...60 °C
		Enclosure type	Type 1
		alimentation en tension	Class 2
		N° d'agrément UL	E007

Données mécaniques		
Poids	[g]	56
Boîtier		rectangulaire
Dimensions	[mm]	35,4 x 13 x 21
Matières		boîtier: ABS; PPSU; Joint d'étanchéité: EPDM
Matière lentille		PMMA
Orientation de la lentille		détection latérale
Couple de serrage	[Nm]	0,5

Afficheurs / éléments de service		
Indication	fonctionnement	1 x LED, vert

Remarques	
Remarques	Tension d'alimentation "supply class 2" selon cULus
Unité d'emballage	1 pièces

Raccordement électrique

Câble: 2 m, PUR; 2 x 0,25 mm²

Raccordement

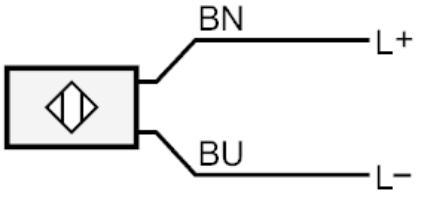

Couleurs des fils conducteurs :
BN = brun
BU = bleu

O6S200

Barrage photoélectrique émetteur

O6S-OOKG

Diagrammes et courbes

courbe capacité de réserve

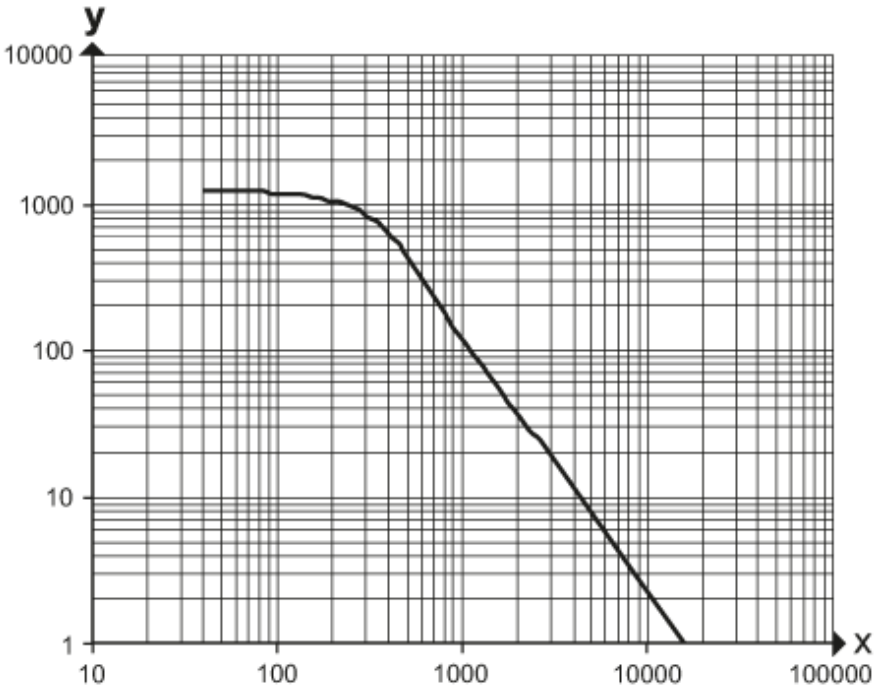

x: distance [mm]

y: facteur capacité de réserve