OA0109

Système réflexion directe

OAT-FKOA/T

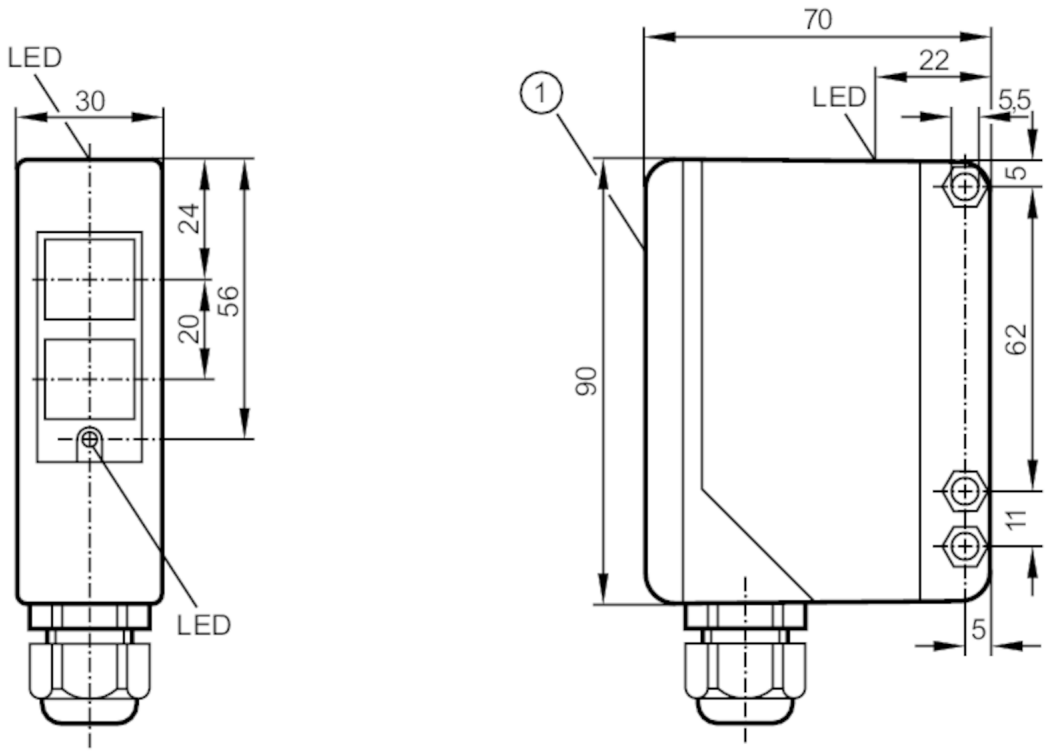

1 sélecteur et potentiomètre derrière le capot de protection
photorécepteur derrière la lentille supérieure
emetteur derrière la lentille inférieure

Caractéristiques du produit		
Type de lumière		lumière infrarouge
Boîtier		rectangulaire
Application		
Principe de fonctionnement		Système réflexion directe
Données électriques		
Fréquence AC	[Hz]	47...63
Tension d'alimentation	[V]	20...250 AC/DC
Consommation de puissance max.	[VA]	2
Classe de protection		II
Protection inversion de polarité		non
Type de lumière		lumière infrarouge
Longueur d'onde	[nm]	880
Sorties		
Technologie		relais
Fonction de sortie		éclairement / obscurcissement; (programmable)
Pouvoir de coupure		250 V AC / 3 A / 360 VA, 125 V DC / 3 A / 30 W

OA0109

Système réflexion directe

OAT-FKOA/T

Fréquence de commutation AC	[Hz]	10	
Fréquence de commutation DC	[Hz]	10	
Résistance courts-circuits		non	
Protection surcharges		non	
Temporisation	[s]	0,5...10	
Zone de détection			
Portée	[mm]	5...1500; (papier blanc 200 x 200 mm)	
Portée réglable		oui	
Diamètre max. du spot lumineux	[mm]	370	
Dimensions du spot lumineux valables pour		pour la portée maximale	
Conditions d'utilisation			
Température ambiante	[°C]	-25...60	
Indice de protection		IP 65	
Tests / homologations			
CEM		EN 60947-5-2	
MTTF	[Années]	264	
Données mécaniques			
Poids	[g]	307	
Boîtier		rectangulaire	
Dimensions	[mm]	90 x 30 x 70	
Matières		PPO modifié	
Matière lentille		PMMA	
Orientation de la lentille		détection latérale	
Afficheurs / éléments de service			
Indication		état de commutation	1 x LED, jaune
		fonctionnement	1 x LED, vert
		Fonction	1 x LED, rouge
Eléments de service			Temporisation à l'enclenchement ou au déclenchement à sélectionner par commutateur
Raccordement électrique			
Protection nécéssaire		fusible miniature selon CEI60127-2 feuille 1; ≤ 5 A; rapide	
Accessoires			
Fourniture		Equerre de fixation: 1, E20514	
		tournevis	
Remarques			
Remarques		Recommandation : vérifier le bon fonctionnement de l'appareil après un court-circuit.	
Unité d'emballage		1 pièces	

OA0109

Système réflexion directe

OAT-FKOA/T

Raccordement électrique

Bornes de raccordement: ...1,5 mm²; Gaine de câble: Ø 4,5...10 mm; Presse-étoupe: M16 X 1,5

Raccordement

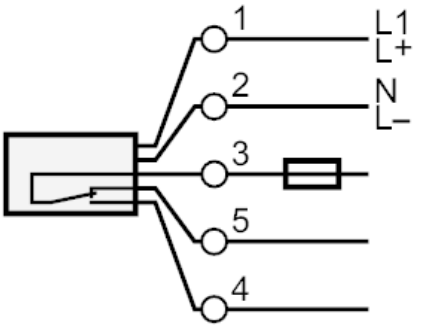

Remarque : fusible miniature selon CEI60127-2 feuille 1 ≤ 5 A rapide

Diagrammes et courbes

courbe capacité de réserve

