

RSHE45-XL

Palier à semelle

Paliers à semelle RSHE, corps de palier en fonte, roulement auto-aligneur avec bague de blocage excentrée, étanchéité R

X-life

Information technique

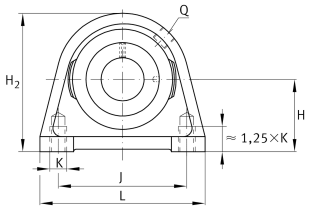

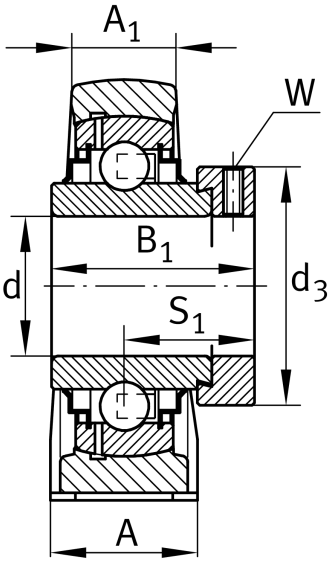

Votre alternative produit actuelle

Matériaux	GG	Grey cast iron

dimensions principale & données de performance

d	45 mm	Alésage
L	120 mm	Longueur totale
H_2	107 mm	Hauteur
≈m	2,12 kg	Poids

Cotes de montage

J	95,3 mm	Distance trous de fixation
K	M12	Filetage trou de fixation

Dimensions

H	54 mm	Distance axe arbre
A	48 mm	Largeur (base)
A_1	32 mm	Largeur (tête)
Q	M6	Taraudage de raccordement pour lubrication

information additionnelle

	SHE09	Corps de palier
	GE45-XL-KRR-B	Désignation roulement

La fiche technique ne contient qu'une vue d'ensemble des données techniques du produit sélectionné. Reportez-vous à la documentation supplémentaire pour ce produit. Pour plus d'informations, vous pouvez utiliser le lien suivant sur notre site Web : Formulaire de contact

Plage de température

T_{min}	-20 °C	Température de fonctionnement min.
T_{max}	120 °C	Température de fonctionnement max.

La fiche technique ne contient qu'une vue d'ensemble des données techniques du produit sélectionné. Reportez-vous à la documentation supplémentaire pour ce produit. Pour plus d'informations, vous pouvez utiliser le lien suivant sur notre site Web : Formulaire de contact