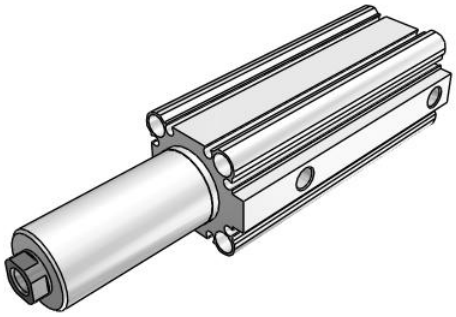

MK-Z Brides pivotantes, Standard avec rainure de fixation du détecteur

MKB32-50RZ

Fiche technique

General series information

- La longueur de la nouvelle série a été réduite par rapport à MK2 tandis qu'elle est similaire à celle de MK.
- Alésage (mm): 12, 16, 20, 25, 32, 40, 50, 63
- Possibilité de monter des détecteurs compacts sur quatre faces.
- Possibilité d'utiliser des détecteurs résistant aux champs magnétiques.
- Un vérin peut être monté de deux façons différentes par corps.

Vérin double effet, simple tige

Spécifications standards

Montage	B (Trous traversants, taraudage des deux extrémités, commun)
Alésage	Ø32 mm
Taraudage	Taraudage M: ø12 à ø25, Rc: 32 à 63
Course de bridage	50 mm
Sens de rotation	R (sens des aiguilles d'un montre)
Option du corps	Standard (taraudage)
Détecteur	Sans détecteur
Câble ou connecteur précâblé	Câble 0.5 m [ou aucun s'il n'y a pas de détecteur]
Nombre	2 pcs. [ou aucune s'il n'y a pas de détecteur]
Exécutions spéciales	Sans
Pression du fluide	Air
Température maximum du fluide	70 ºC
Température max. du fluide, avec détection	60 ºC
Température minimum du fluide	-10 ºC (hors gel)
Température minimum du fluide, avec détection	-10 ºC (hors gel)
Pression maximale d'utilisation	1.0 MPa
Pression minimale d'utilisation	0.1 MPa

Les caractéristiques peuvent être modifiées sans préavis et sans obligation de la part du fabricant.

SMC France 1 boulevard de Strasbourg Parc Gustave Eiffel - Bussy-Saint-Georges 77607 Marne-La-Vallée Cedex 3 01 64 76 10 00 https://www.smc.eu/fr-fr service_marketing@smc-france.fr

Pression d'épreuve	1.5 MPa
Température ambiante max.	70 ºC
Température ambiante max. avec détection	60 ºC
Température ambiante min.	-10 ºC (hors gel)
Température ambiante min. avec détection	-10 ºC (hors gel)
Nombre de connecteurs pneumatiques	2 pcs.
Pneumatic input connection	R 1/8
Pneumatic exhaust connection	R 1/8
Action	Double effet
Theoretical cylinder force, advance stroke (at 0.5 MPa)	402 N
Theoretical cylinder force, return stroke (at 0.5 MPa)	302 N
Maximum piston speed	200 mm/s
Type d'amortissement	Amortissement élastique
Piston rod end	Taraudage
Taraudage	M10
Poids	0.639 Kg

Les caractéristiques peuvent être modifiées sans préavis et sans obligation de la part du fabricant.

SMC France 1 boulevard de Strasbourg Parc Gustave Eiffel - Bussy-Saint-Georges 77607 Marne-La-Vallée Cedex 3 01 64 76 10 00 https://www.smc.eu/fr-fr service_marketing@smc-france.fr

Dimensions

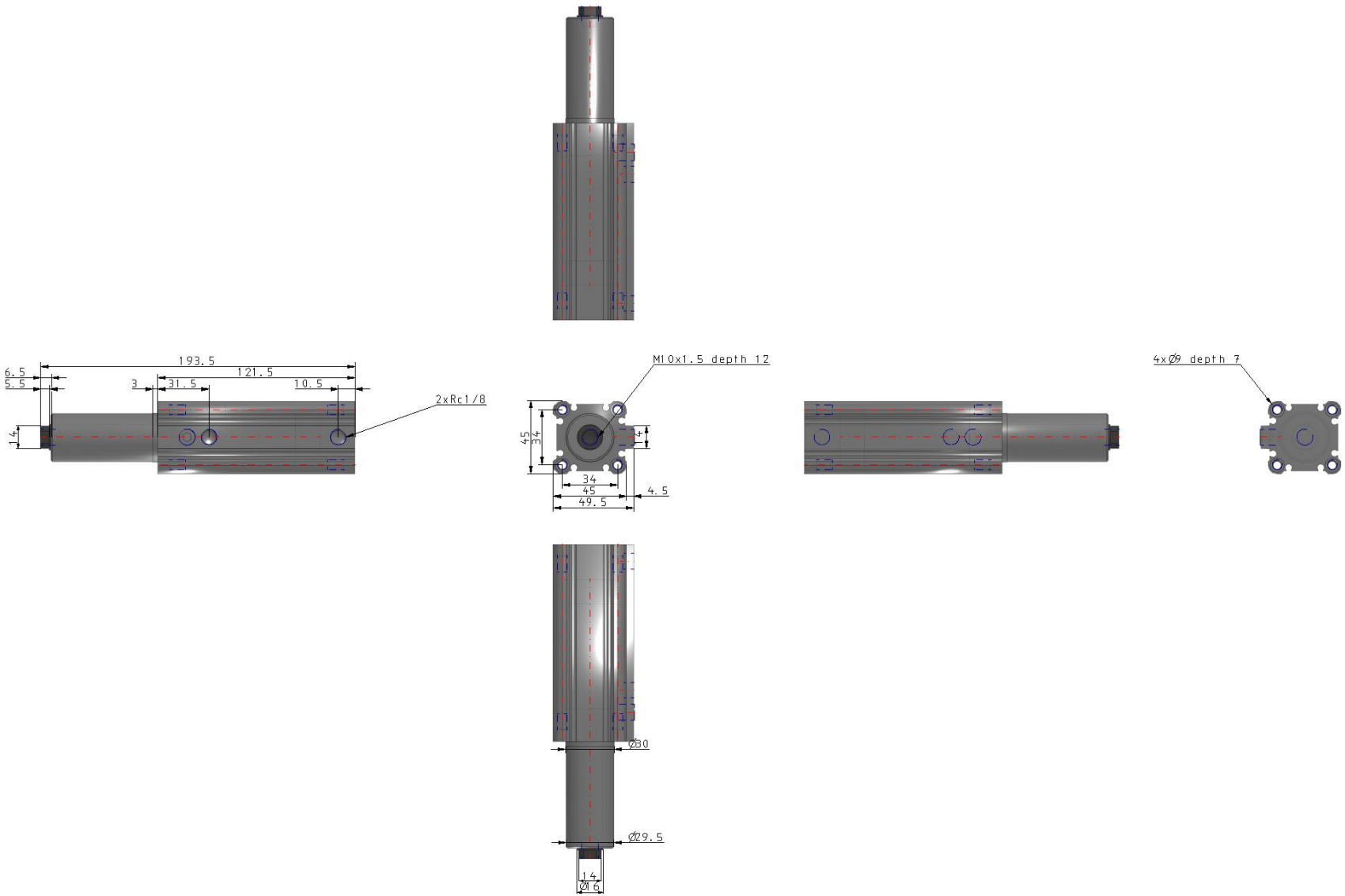

Les caractéristiques peuvent être modifiées sans préavis et sans obligation de la part du fabricant.

SMC France 1 boulevard de Strasbourg Parc Gustave Eiffel - Bussy-Saint-Georges 77607 Marne-La-Vallée Cedex 3 01 64 76 10 00 https://www.smc.eu/fr-fr service_marketing@smc-france.fr

Constructions

Nouveau MK20 à 32

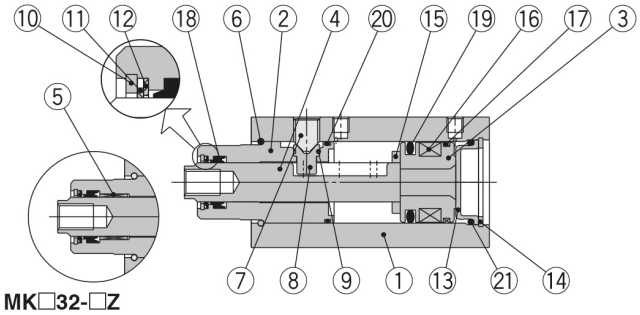

Levier (N)

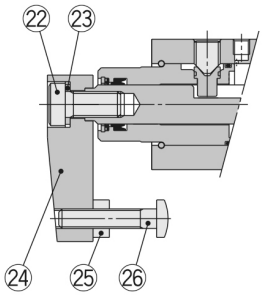

Bride arrière (G)

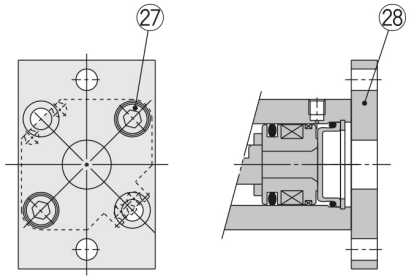

Nomenclature

N	Description	Matière	Note	
1	**Tube du vérin**	Alliage d'aluminium	Anodisé dur	
2	**Fond avant**	Alliage d'aluminium	Anodisé dur	
3	**Piston**	Alliage d'aluminium	Chromé	
4	**Tige du piston**	Acier inox	ø20 à ø25 Nitruré	
		Acier carbone	ø32 Traité haute temp., nickelé	
5	**Coussinet**	Cuivre	ø32 uniq.	
6	**Bague de retenue**	Acier inox		
7	**Vis CHC**	Acier Cr Md	Section d'extrémité: 90°	
8	**Doigt de guidage**	Acier inox	Nitruré	
9	**Joint torique**	NBR		
10	**Circlip rond de type R**	Acier carbone		
11	**Racleur métallique**	Bronze phosphoré		
12	**Rondelle élastique**	Acier inox		
13	**Fond arrière**	Acier	Nickelé	
14	**Circlip de type C**	Acier carbone		
15	**Bague élastique**	Uréthane		
16	**Aimant**	—		
17	**Segment porteur**	Résine		
18	**Joint de tige**	NBR		
19	**Joint de piston**	NBR		
20	**Joint**	NBR		
21	**Joint torique**	NBR		
22	**Vis CHC**	Acier Cr Md		
23	**Rondelle élastique**	Acier		
24	**Levier**	Acier		
25	**Écrou hexagonal**	Acier		
26	**Vis de serrage**	Acier Cr Md		
27	**Vis CHC**	Acier Cr Md	Qté	ø20, ø25: 2 pcs.
				ø32: 4 pcs.
28	**Bride**	Acier		

Les caractéristiques peuvent être modifiées sans préavis et sans obligation de la part du fabricant.

SMC France 1 boulevard de Strasbourg Parc Gustave Eiffel - Bussy-Saint-Georges 77607 Marne-La-Vallée Cedex 3 01 64 76 10 00 https://www.smc.eu/fr-fr service_marketing@smc-france.fr

Information supplémentaire

Catalogue MK-A_FR.pdf

Les caractéristiques peuvent être modifiées sans préavis et sans obligation de la part du fabricant.

SMC France 1 boulevard de Strasbourg Parc Gustave Eiffel - Bussy-Saint-Georges 77607 Marne-La-Vallée Cedex 3 01 64 76 10 00 https://www.smc.eu/fr-fr service_marketing@smc-france.fr