IIS283

Détecteur inductif

IIK3022-BPKG/K1/V4A/US-104

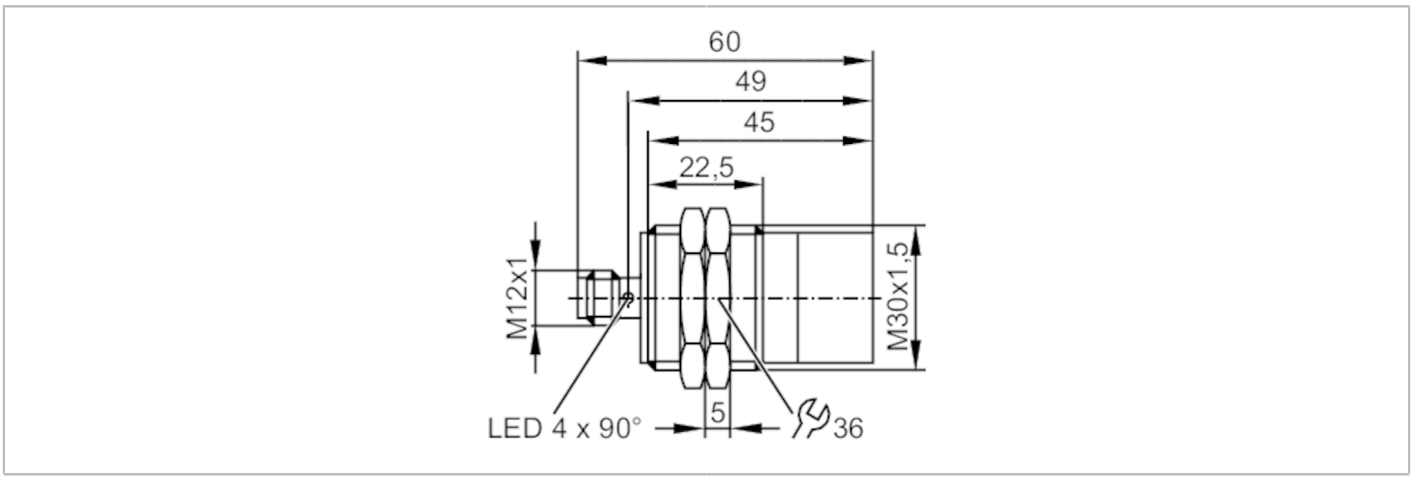

EC 1935/2004

Caractéristiques du produit		
Technologie		PNP
Fonction de sortie		normalement ouvert
Portée	[mm]	22
Boîtier		boîtier fileté
Dimensions	[mm]	M30 x 1,5 / L = 60
Application		
Caractéristique spécifique		contacts dorés; Portée augmentée; Facteur de correction K=1; Résistant aux champs électromagnétiques
Application		Manutention; Entrepôt frigorifique / congélation choc; Utilisation dans des applications industrielles, mobiles, de lubrifiants-réfrigérants; Applications industrielles / automatisation industrielle
Résistant aux champs électromagnétiques		oui
Résistance aux champs électromagnétiques max.	[mT]	300
Données électriques		
Tension d'alimentation	[V]	10...30 DC
Consommation	[mA]	< 20
Classe de protection		III
Protection inversion de polarité		oui
Sorties		
Technologie		PNP
Fonction de sortie		normalement ouvert
Chute de tension max. sortie de commutation DC	[V]	2,5
Courant de sortie (au maintien) de la sortie de commutation DC	[mA]	100
Fréquence de commutation DC	[Hz]	2000
Protection courts-circuits		oui

IIS283

Détecteur inductif

IIK3022-BPKG/K1/V4A/US-104

Protection surcharges			oui
Zone de détection			
Portée	[mm]		22
Portée réelle Sr	[mm]		22 ± 10 %
Portée de travail	[mm]		0...17,82
Portée augmentée			oui
Exactitude / déviations			
Facteur de correction			acier: 1 / inox: 1 / laiton: 1 / aluminium: 1 / cuivre: 1
Hystérésis	[% de Sr]		3...15
Dérive du point de commutation	[% de Sr]		-10...10
Facteur de correction K=1			oui
Conditions d'utilisation			
Température ambiante	[°C]		-40...85
Indice de protection			IP 65; IP 66; IP 67; IP 68; IP 69K
Tests / homologations			
CEM		EN 61000-4-2 ESD	4 kV CD / 8 kV AD
		EN 61000-4-3 rayonnement HF	10 V/m
		EN 61000-4-4 Burst	2 kV
		EN 61000-4-6 parasites HF conduits par le câble	10 V
		EN 55011	classe B
Tenue aux vibrations		EN 60068-2-6 Fc	20 g (10...3000 Hz) / 50 cycles de fréquence, 1 octave / minute, en 3 axes
Tenue aux chocs		EN 60068-2-27 Ea	100 g 11 ms demi-sinusoïdal ; 3 chocs dans chaque direction des 3 axes des coordonnées
Tenue aux chocs permanents		EN 60068-2-27	40 g 6 ms ; 4000 chocs dans chaque direction des 3 axes des coordonnées
Changements rapides de température		EN 60068-2-14 Na	TA = -40 °C ; TB = 85 °C ; t1 = 30 min ; t2 = < 10 s ; 50 cycles
Essai au brouillard salin		EN 60068-2-52 Kb	Niveau de sévérité 5 (4 cycles de test)
MTTF	[Années]		475
Logiciel Embedded inclus			oui
Homologation UL		Ta	-25...70 °C
		Enclosure type	Type 1
		alimentation en tension	Limited Voltage/Current
		N° d'agrément UL	A005
		Numéro de fichier UL	E174191
Données mécaniques			
Poids	[g]		77
Boîtier			boîtier fileté
Type de montage			non encastrable
Dimensions	[mm]		M30 x 1,5 / L = 60
Désignation du filetage			M30 x 1,5

IIS283

Détecteur inductif

IIK3022-BPKG/K1/V4A/US-104

Matières	inox (1.4404 / 316L); face active: LCP blanc; fenêtre LED: PEI; écrous de fixation: inox (1.4404 / 316L)

Afficheurs / éléments de service

Indication	état de commutation	4 x LED, jaune

Accessoires

Fourniture	écrous de fixation: 2

Remarques

Unité d'emballage	1 pièces

Raccordement électrique - connecteur

Connecteur: 1 x M12; codage: A; Contacts: doré



Raccordement

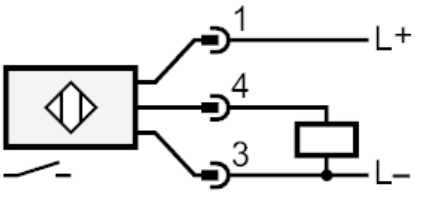

Diagrammes et courbes

Montage

