Your Expert Partner for **Human Machine Interfaces**

照光式押しボタンスイッチ M12コネクタ付き、Ø 22 mm、ステンレススチール 316L、ケーブル 200 mm、90°

販売事業者
Rs-online

82-665G.1134



https://rs-online.eao.com/component/82-665G.1...

お客様の製品:



82-665G.1134
照光式押しボタンスイッチ M12コネクタ付き、Ø 22 mm、ステンレススチール 316L、ケーブル 200 mm、90°

前面

フロント寸法:	Ø 25 mm
フロント形状:	丸形
フロントベゼル 材質:	ステンレススチール316L
フロントベゼル 形状:	フラッシュ

取付け

取付け穴:	Ø 22 mm
取付けタイプ:	パネル実装

操作・表示部分

レンズ 色:	銀
レンズ 素材:	ステンレススチール316L
レンズ 照光:	照光用
レンズ 形状:	フラッシュ
レンズ 外観:	不透明
照光 色:	緑
照光の形状:	リング(トライタン)

電気的特性

スイッチング電圧とスイッチング電流:

UL 508 準拠 (銀接点)
cosφ 0.75 ~ 0.8

電圧	電流
120 VAC	5 A
240 VAC	3 A
24 VAC	1 A

IEC 60947-5-1 (銀接点)に準拠
サービス分類 AC-15

電圧	電流
24 VAC	1 A
35 VAC	1 A (M12バージョン)
110 VAC	1 A
220 VAC	0.5 A

スイッチ定格 DCサービスカテゴリ DC-13(銀接点)

電圧	電流
24 VDC	0.7 A
35 VDC	0.5 A (M12バージョン)
110 VDC	0.2 A
220 VDC	0.1 A

定格電圧:	24 V DC（LED）
定格動作電圧 **Ue:**	250 VAC
定格絶縁電圧 **Ui:**	250 V
スイッチング定格:	35 V AC/DC @ 0,6 A
電気的寿命:	5万回操作
電気強度:	1500 VAC、50 Hz 1分間 ライフ端子とグランド間
汚染度:	2, EN IEC 60947-1に準拠
熱電流 **Ith:**	5 A

機械的特性

端子:	ケーブル長200mm、90°、M12コネクタ
スイッチング動作:	モメンタリ
スイッチング方式:	スナップアクションスイッチングエレメント
機械的寿命:	操作回数100万回
操作力:	4 ～ 7 N
操作トラベル:	約 3 mm
締め付けトルク:	0.5 ～ 0.6 Nm
重量:	0.065 kg

周辺条件

IP前面保護等級:	IP65、IP67
使用温度:	- 30 ° C ～ + 70 ° C
保存温度:	- 40 ° C ... + 80 ° C
耐衝撃性:	最大 500 m / s2 IEC 60068-2-27 に準拠
耐振動性:	10 ～ 500 Hz、振幅 1.5 mm p-p（IEC 60068-2-6 に準拠）

耐候性:	湿熱、21日間（IEC 60512-11に準拠

認証

準拠:	CE, 2011 / 65 / EC (RoHS), 2014 / 35 / EU (LVD)
REACH:	REACH compliant
RoHS:	RoHS compliant

その他

簡単な説明:	照光式押しボタンスイッチ M12コネクタ付き、Ø 22 mm、ステンレススチール 316L、ケーブル 200 mm、90°, モメンタリ, 35 V AC/DC @ 0,6 A, 24 V DC （LED）, ケーブル長200mm、90°、M12コネクタ, 丸形, ステンレススチール316L, 緑, 銀
照光の種類:	シングルLED
ハウジングサイズ:	19 mm

配線図:

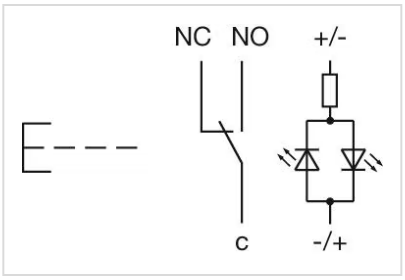

コンポーネント レイアウト:

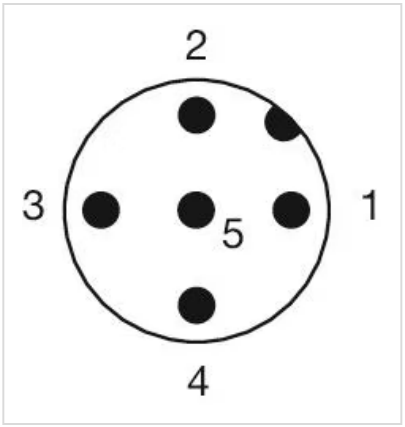

1 = NC
2 = LED+
3 = Common
4 = LED-
5 = NO
A-Coded

マウントカットアウト:

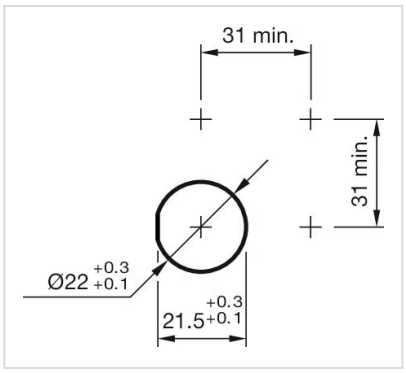
31 min.
31 min.
Ø22 +0.3 +0.1
21.5 +0.3 +0.1

寸法図:

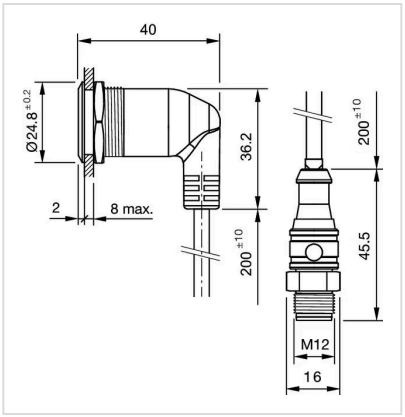
40
Ø24.8 ±0.2
36.2
200 ±10
2
8 max.
200 ±10
45.5
M12
16