SIEMENS

SIRIUS

3RB30
3RB31

DE	**Elektronisches Überlastrelais S00 / S0** Originalbetriebsanleitung				
EN	**Electronic Overload Relay S00 / S0** Original Operating Instructions	EL	**Ηλεκτρονικό ρελέ υπερφόρτισης S00 / S0** Πρωτότυπες οδηγίες χρήσης	PL	**Elektroniczny przekaźnik przeciążeniowy S00 / S0** Oryginalna instrukcja obsługi
FR	**Relais électronique de surcharge S00 / S0** Instructions de service originales	ET	**Elektrooniline pingerelee S00 / S0** Originaal-kasutusjuhend	RO	**Releu electronic de suprasarcină S00 / S0** Instrucţiuni originale de utilizare
ES	**Relé electrónico de sobrecarga S00 / S0** Instructivo original	FI	**Elektroninen ylikuormarele S00 / S0** Alkuperäinen käyttöohje	SK	**Elektronické relé proti preťaženiu S00 / S0** Originálny návod na obsluhu
IT	**Relè di sovraccarico elettronico S00 / S0** Istruzioni operative originali	HR	**Elektronički relej preopterećenja S00 / S0** Originalne upute za uporabu	SL	**Elektronski rele preobremenitve S00 / S0** Originalno navodilo za obratovanje
PT	**Relé eletrônico de sobrecarga S00 / S0** Instruções de Serviço Originais	HU	**Elektronikus túlterhelésrelé S00 / S0** Eredeti üzemeltetési útmutató	SV	**Elektriskt överlastrelä S00 / S0** Originalbruksanvisning
BG	**Електронно реле срещу претоварване S00 / S0** Оригинално ръководство за експлоатация	LT	**Elektroninė perkrovos relė S00 / S0** Originali eksploatacijos instrukcija	TR	**Elektronik aşırı yük rölesi S00 / S0** Orijinal İşletme Kılavuzu
CS	**Elektronické nadproudové relé S00 / S0** Originální návod k obsluze	LV	**Elektronisks pārslodzes relejs S00 / S0** Oriģinālā lietošanas pamācība	РУ	**Электронное реле перегрузки S00 / S0** Оригинальное руководство по эксплуатации
DA	**Elektronisk overbelastningsrelæ S00 / S0** Original brugsanvisning	NL	**Elektronisch overbelastingsrelais S00 / S0** Originele handleiding	中文	**电子式过载继电器 S00 / S0** 原始操作说明

60298164

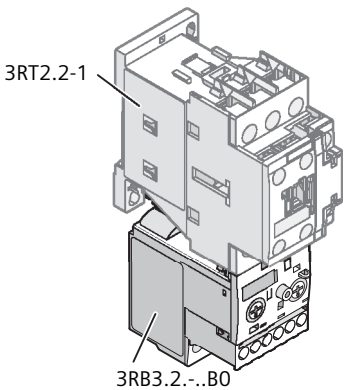

3RB3...-..B0

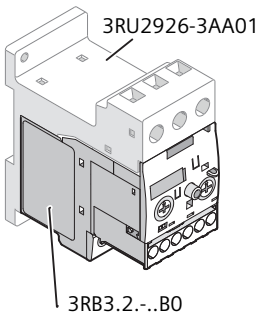

3RB3...-..B0 +
3RU29.6-3AA01

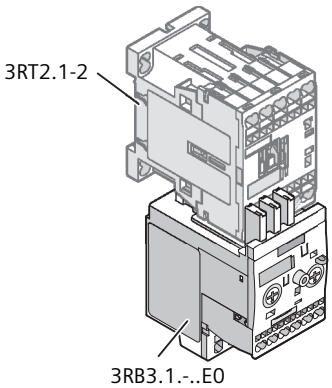

3RB3...-..E0

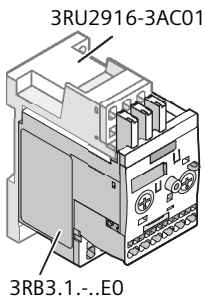

3RB3...-..E0 +
3RU29.6-3AC01

SIEMENS AG

Technical Support https://support.industry.siemens.com

Support Request https://support.industry.siemens.com/My/ww/en/requests

60298164

A8E96903162010A/RS-AB/005
3ZX1012-0RB30-1AA1

Last update: 01 February 2022

DE	⚠ GEFAHR	**Gefährliche Spannung. Lebensgefahr oder schwere Verletzungsgefahr.** Vor Beginn der Arbeiten Anlage und Gerät spannungsfrei schalten. Die Installations- und Wartungsarbeiten an diesem Gerät und die Außerbetriebnahme dürfen nur von einer autorisierten Elektrofachkraft ausgeführt werden.
EN	⚠ DANGER	**Hazardous voltage. Will cause death or serious injury.** Turn off and lock out all power supplying this device before working on this device. Installation and maintenance work on this device as well as decommissioning may only be carried out by an authorized electrician.
FR	⚠ DANGER	**Tension dangereuse. Danger de mort ou risque de blessures graves.** Mettre hors tension avant d'intervenir sur l'appareil. Les travaux d'installation et d'entretien et la mise hors service de cet appareil doivent uniquement être réalisés par une personne qualifiée en électricité.
ES	⚠ PELIGRO	**Tensión peligrosa. Puede causar la muerte o lesiones graves.** Desconectar la alimentación eléctrica antes de trabajar en el equipo. Las tareas de instalación y mantenimiento de este equipo y la puesta fuera de servicio solo puede llevarlas a cabo un electricista autorizado.
IT	⚠ PERICOLO	**Tensione pericolosa. Può provocare la morte o lesioni gravi.** Scollegare l'alimentazione elettrica prima di eseguire interventi sull'apparecchiatura. L'installazione e la manutenzione di questo apparecchio e la messa fuori servizio devono essere effettuate solo da elettrotecnici autorizzati.
PT	⚠ PERIGO	**Tensão perigosa. Perigo de morte ou ferimentos graves.** Desligue a alimentação eléctrica antes de iniciar os trabalhos no equipamento. Os trabalhos de instalação e manutenção neste equipamento e a colocação fora de serviço somente podem ser realizados for eletricistas autorizados.
BG	⚠ ОПАСНОСТ	**Опасно напрежение. Опасност за живота или опасност от тежки телесни повреди.** Преди започване на работа изключете захранването на инсталацията или устройството. Монтажът, техническото обслужване и извеждането от експлоатация на това устройство се извършват единствено от оторизиран електротехник.
CS	⚠ NEBEZPEČÍ	**Nebezpečné napětí. Nebezpečí smrtelného nebo těžkého úrazu.** Před zahájením prací odpojte zařízení a modul od napětí. Instalační a údržbářské práce na tomto přístroji a práce pro uvedení přístroje mimo provoz smí provádět pouze kvalifikovaný elektrikář.
DA	⚠ FARE	**Farlig spænding. Livsfare eller fare for alvorlige kvæstelser.** Inden arbejdet påbegyndes skal anlægget og enheden gøres spændingsfri. Installationer og vedligeholdelser på dette apparat og nedlukningen må kun gennemføres af en autoriseret elektriker.
EL	⚠ ΚΙΝΔΥΝΟΣ	**Επικίνδυνη τάση. Κίνδυνος-θάνατος ή κίνδυνος σοβαρού τραυματισμού.** Πριν από την έναρξη των εργασιών απομονώνετε την εγκατάσταση και τη συσκευή από την παροχή τάσης. Οι εργασίες εγκατάστασης και συντήρησης αυτής της συσκευής και η θέση εκτός λειτουργίας πρέπει να πραγματοποιούνται μόνο από εξουσιοδοτημένο ηλεκτρολόγο.
ET	⚠ OHT	**Ohtlik pinge. Eluoht või tõsiste vigastuste oht.** Enne tööde algust tuleb süsteemi ja seadme pinge välja lülitada. Selle seadme paigaldus- ja hooldustöid teha ning seda kasutuselt võtta võivad ainult volitatud elektrikud.
FI	⚠ VAARA	**Vaarallinen jännite. Vakava loukkaantumisvaara tai hengenvaara.** Laite ja laitteisto on kytkettävä jännitteettömiksi ennen töiden aloittamista. Tämän laitteen asennus-ja huoltotöitä ja käytöstäpoiston saa suorittaa ainoastaan valtuutettu sähköteknikko.
HR	⚠ OPASNOST	**Opasni napon. Opasnost po život ili opasnost od teških ozljeda.** Prije početka radova isključite napajanje postrojenja i uređaja. Radove instalacije i održavanja na uređaju te stavljanje izvan pogona smije izvoditi samo ovlašteno stručno elektrotehničko osoblje.
HU	⚠ VESZÉLY	**Veszélyes feszültség. Életveszély vagy súlyos sérülésveszély.** A munkák megkezdése előtt végezze el a berendezés vagy készülék feszültség-mentesítését. Ezen az eszközön a telepítéssel és a karbantartással kapcsolatos feladatokat és az üzemen kívül helyezést kizárólag megfelelő felhatalmazással rendelkező villamossági szakember végezheti.
LT	⚠ PAVOJUS	**Pavojinga įtampa. Pavojus gyvybei arba sunkaus susižalojimo pavojus.** Prieš darbų pradžią atjunkite sistemos ir prietaiso įtampą. Šio prietaiso įrengimo, techninės priežiūros ir eksploatavimo nutraukimo darbus leidžiama atlikti tik įgaliotam kvalifikuotam elektrikui.
LV	⚠ BĪSTAMI	**Bīstams spriegums. Letālu seku vai smagu traumu riski.** Pirms uzsākt darbu, atslēdziet iekārtu un ierīci no barošanas. Šīs ierīces uzstādīšanu un tehniskās apkopes darbus, un ekspluatācijas pārtraukšanu drīkst veikt vienīgi pilnvarots elektriķis.
NL	⚠ GEVAAR	**Gevaarlijke spanning. Levensgevaar of gevaar voor ernstig letsel.** Schakel vóór aanvang van de werkzaamheden installatie en apparaat spanningsvrij. De installatie- en onderhoudswerken aan dit toestel en de buitengebruiksstelling mogen enkel door een geautoriseerde elektricien uitgevoerd worden.
PL	⚠ NIEBEZPIECZEŃSTWO	**Niebezpieczne napięcie. Zagrożenie życia lub niebezpieczeństwo ciężkich obrażeń.** Przed rozpoczęciem wszelkich prac należy urządzenie i przyrząd odłączyć od sieci elektrycznej. Prace instalacyjne i konserwacyjne na tym urządzeniu oraz wyłączenie z eksploatacji może przeprowadzić wyłącznie posiadający odpowiednie kwalifikacje elektryk.
RO	⚠ PERICOL	**Tensiune periculoasă. Pericol de moarte sau de accidentări grave.** Înaintea începerii lucrărilor, deconectaţi instalaţia şi aparatul de la tensiune. Lucrările de instalare și întreţinere curentă la acest aparat și scoaterea din funcţiune pot fi făcute numai de către un electrician autorizat.
SK	⚠ NEBEZPEČENSTVO	**Nebezpečné napätie. Nebezpečenstvo ohrozenia života alebo vzniku ťažkých zranení.** Pred začatím prác zariadenie a prístroj odpojte od napätia. Inštalačné a údržbárske práce na tomto prístroji a odstavenie z prevádzky môže vykonávať výlučne autorizovaný elektrikár.
SL	⚠ NEVARNOST	**Nevarna napetost. Nevarnost za življenje ali nevarnost hudih poškodb.** Pred začetkom dela je treba pri napravi in aparatu odklopiti napajanje. Inštalacijska in vzdrževalna dela ter jemanje iz obratovanja na tej napravi sme izvesti samo pooblaščeni električar.
SV	⚠ FARA	**Farlig spänning. Livsfara eller risk för allvarliga personskador.** Koppla anläggningen och apparaten spänningsfri innan du påbörjar arbetena. Installation och underhåll samt idrifttagning av denna apparat får endast utföras av en behörig elektriker.
TR	⚠ TEHLİKE	**Tehlikeli gerilim. Ölüm tehlikesi veya ağır yaralanma tehlikesi.** Çalışmalara başlamadan önce, sistemin ve cihazın gerilim beslemesini kapatınız. Bu cihazın montajı, bakımı ve hizmet dışı bırakılması yalnızca yetkili bir elektrik teknisyeni tarafından yapılmalıdır.
РУ	⚠ ОПАСНОСТЬ	**Опасное напряжение. Опасность для жизни или возможность тяжелых травм.** Перед началом работ следует отключить подачу питания к установке и к устройству. Работы по монтажу и техническому обслуживанию данного устройства, а также его вывод из эксплуатации должен осуществлять уполномоченный специалист по электротехнике.
中文	⚠ 危险	**危险电压，将导致死亡或者严重的人身伤害。** 操作本设备前必须切断并锁定所有供电电源，该设备的安装和维护工作以及停止运行技能由具备专业资格的电工完成。

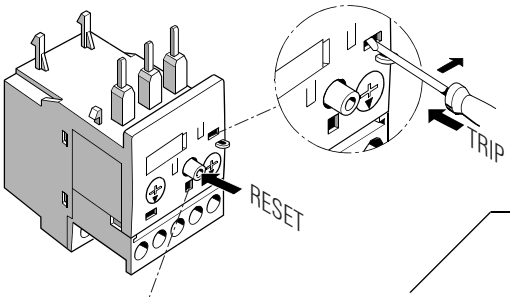

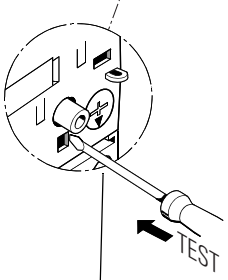

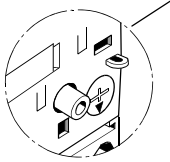

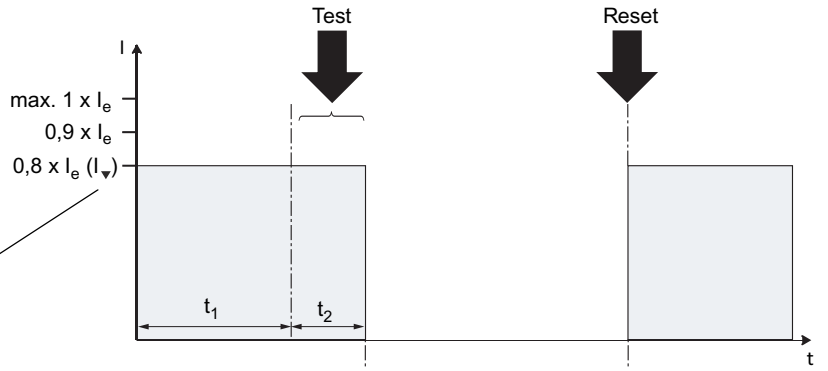

	READY
NC 95 96	
NO 97 98	
TRIP	1 0

	TEST
NC 95 96	
NO 97 98	
TRIP	1 0

	RESET
NC 95 96	
NO 97 98	
TRIP	1 0

1. $I = 0{,}8 \ldots 1{,}0 \times I_e$
2. $t \geq t_1$

CLASS	5E	10E	20E	30E
t_1 min.	≥ 180 s	≥ 300 s	≥ 600 s	≥ 900 s

3. "TEST"
4. $t \leq t_2$

	CLASS	5E	10E	20E	30E
t_2	$I = 0{,}8 \times I_e$	8 s	15 s	29 s	43 s
	$I = 0{,}9 \times I_e$	16 s	31 s	61 s	92 s
	$I = 1{,}0 \times I_e$	31 s	61 s	122 s	183 s

5.

	TEST
NC 95 96	
NO 97 98	
TRIP	1 0

	TEST
NC 95 96	
NO 97 98	
TRIP	1 0

1 x TEST
(IEC 60079-17)

60298164

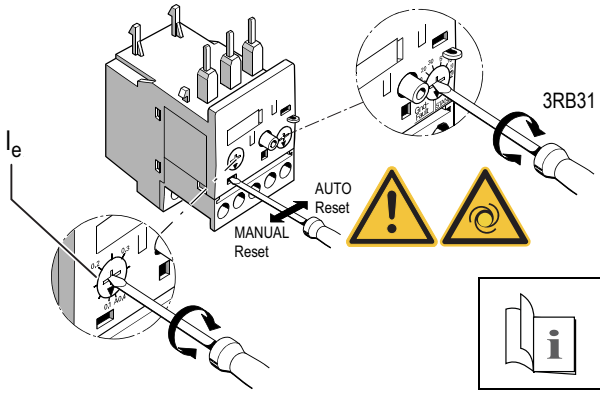

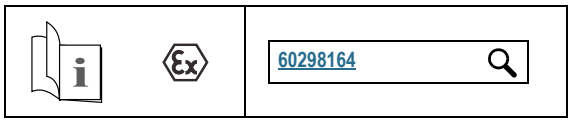

3 ~ 50/60 Hz
(T1-T2-T3)

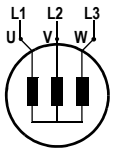

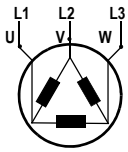

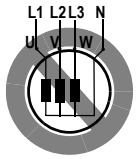

https://support.industry.siemens.com/cs/ww/en/ps/16276/char

60298164

nur / only / seulement / sólo **3RB30 UL/CSA B600**:

	Deutsch	English	Français
	⚠ **WARNUNG**	⚠ **WARNING**	⚠ **ATTENTION**
	Die Schließer-/Öffner-Hilfskontakte sind bis 300 V (UL) isoliert. Bei Verwendung von 2 Kontakten über 300 V müssen die Spannungen die gleiche Polarität (Spannungssystem) besitzen.	The NO/NC auxiliary contacts are isolated up to 300 V (UL). Above 300 Volts use same polarity (voltage system), when 2 contacts are used.	Les contacts auxiliaires NO / NF sont isolés jusqu'à 300 V (UL). Au-dessus de 300 Volts, utilisez la même polarité (tension) si vouz utilisez 2 contacts.

	Español
	⚠ **ADVERTENCIA**
	Los contactos auxiliares NA / NC están aislados hasta 300 V (UL). Por encima de 300 voltios, utilice la misma polaridad (tensión), cuando se utilicen 2 contactos.

© Siemens AG 2009