OGT301

Système réflexion directe

OGT-FPKG/6M

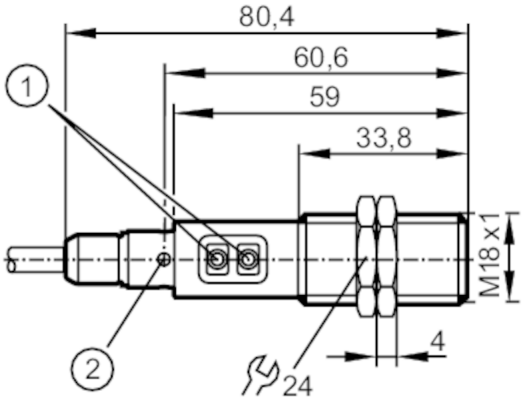

1 boutons de programmation
2 LED 4 x 90°

Caractéristiques du produit		
Type de lumière		lumière rouge
Boîtier		boîtier fileté
Application		
Principe de fonctionnement		Système réflexion directe
Données électriques		
Tension d'alimentation	[V]	10...36 DC
Consommation	[mA]	25
Classe de protection		II
Protection inversion de polarité		oui
Type de lumière		lumière rouge
Sorties		
Technologie		PNP
Fonction de sortie		éclairement / obscurcissement; (programmable)
Chute de tension max. sortie de commutation DC	[V]	2,5
Courant de sortie (au maintien) de la sortie de commutation DC	[mA]	150; (200 (...60 °C))
Fréquence de commutation DC	[Hz]	2000
Protection courts-circuits		oui
Version protection courts-circuits		pulsé
Protection surcharges		oui
Zone de détection		
Portée	[mm]	2...800; (papier blanc 200 x 200 mm rémission 90 %)
Réglage usine		éclairement
Plage de réglage	[mm]	150...800
Portée réglable		oui

OGT301

Système réflexion directe

OGT-FPKG/6M

Diamètre max. du spot lumineux	[mm]	66	
Dimensions du spot lumineux valables pour		pour la portée maximale	
Conditions d'utilisation			
Température ambiante	[°C]	-25...80	
Indice de protection		IP 65; IP 67; IP 68; IP 69K	
Tests / homologations			
CEM		EN 60947-5-2	
MTTF	[Années]	473	
Données mécaniques			
Poids	[g]	255	
Boîtier		boîtier fileté	
Dimensions	[mm]	M18 x 1 / L = 80,4	
Désignation du filetage		M18 x 1	
Matières		inox (1.4404 / 316L); PA; LCP; EPDM; TPU	
Matière lentille		PMMA	
Afficheurs / éléments de service			
Indication		état de commutation	1 x LED, jaune
Fonction Teach		oui	
Verrou électronique		oui	
Accessoires			
Fourniture		écrous de fixation: 2	
Remarques			
Remarques		Tension d'alimentation "supply class 2" selon cULus	
Unité d'emballage		1 pièces	
Raccordement électrique			

Câble: 6 m, PVC; 3 x 0,34 mm²

Raccordement

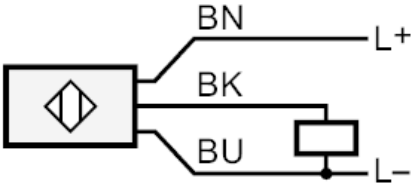

	Couleurs des fils conducteurs :
BK =	noir
BN =	brun
BU =	bleu

OGT301

Système réflexion directe

OGT-FPKG/6M

Diagrammes et courbes

courbe capacité de réserve

